Pentair Water

Fleck 2900s

Manual de servicio

ÍNDICE

HOJA DE ESPECIFICACIONES DE TAREAS 1
INSTALACIÓN 2
INSTRUCCIONES DE ENCENDIDO 2
PROCEDIMIENTO DE CONFIGURACIÓN DEL TEMPORIZADOR 3200 3
PROCEDIMIENTO DE CONFIGURACIÓN DEL TEMPORIZADOR 3210 4
PROCEDIMIENTO DE CONFIGURACIÓN DEL CICLO DE REGENERACIÓN EN LOS TEMPORIZADORES 3200, 3210, 3220 Y 3230 5
CONJUNTO DEL TEMPORIZADOR DE RELOJ 3200 6
CONJUNTO DEL TEMPORIZADOR DE CONTADOR RETARDADO 3210 7
CONJUNTO DEL TEMPORIZADOR DE CONTADOR INMEDIATO 3220 8
CONJUNTO DEL TEMPORIZADOR DE INICIO REMOTO 3230 9
VÁLVULA DE CONTROL CON CONJUNTO DEL INYECTOR 1700 10
CONJUNTO DEL CABEZAL ELÉCTRICO AMBIENTAL 11
CONJUNTO DEL CABEZAL ELÉCTRICO MANUAL 12
SISTEMA DE SUCCIÓN DE SALMUERA DE LA SERIE 1600 13
CONJUNTO DEL SISTEMA DE SUCCIÓN DE SALMUERA 1650 14
CONJUNTO DEL SISTEMA DE SUCCIÓN DE SALMUERA 1700 15
CONJUNTO DEL SISTEMA DE SUCCIÓN DE SALMUERA 1710 16
CONJUNTO DEL OPERADOR DE LA VÁLVULA DE SERVICIO 1600 (ESTILO ANTERIOR) 17
CONJUNTO DEL CONTADOR DE 1" 18
CONJUNTO DEL CONTADOR DE 1 1/2" 19
VÁLVULA DE SALMUERA DE SEGURIDAD 2300 20
VÁLVULA DE SALMUERA DE SEGURIDAD 2310 21
VÁLVULA DE SALMUERA DE SEGURIDAD 2350 22
HERRAMIENTAS Y REPUESTOS DEL SELLO Y EL ESPACIADOR 23
CONSEJOS DE SERVICIO GENERAL PARA EL CONTROL DEL CONTADOR 24
SOLUCIÓN DE PROBLEMAS 25
DIAGRAMAS DE FLUJO DEL ACONDICIONADOR DE AGUA 26
INFORMACIÓN DE FLUJO Y VELOCIDADES DE EXTRACCIÓN DEL INYECTOR 27
DIMENSIONES 28
SISTEMA N.° 4 29
INTERBLOQUEO DEL SISTEMA N.° 5 29
SISTEMA N.° 6 30
SISTEMA N.° 7 30
CABLEADO DEL SISTEMA N.° 4 31
CABLEADO DEL SISTEMA N.° 5 33
CABLEADO DEL SISTEMA N.° 6 34
CABLEADO DEL SISTEMA N.° 7 35
CONJUNTOS DE SERVICIO 36

HOJA DE ESPECIFICACIONES DE TAREAS

Número de tarea: _____

Número de modelo: _____

Dureza del agua: _____ ppm o gpg

Capacidad por unidad: _____

Tamaño del tanque mineral: _____ Diámetro: _____ Altura: _____

Configuración de sal por regeneración: _____

1. **Tipo de temporizador:**
   - A. 7 ó 12 días
   - B. Contador iniciado
2. **Co-corriente: Contra-corriente Contra-corriente variable**
3. **Tamaño del contador:**
   - A. Rango estándar de 3/4" (configuración de 125 a 2100 galones)
   - B. Rango extendido de 3/4" (configuración de 625 a 10,625 galones)
   - C. Rango estándar de 1" (configuración de 310 a 5,270 galones)
   - D. Rango extendido de 1" (configuración de 1150 a 26,350 galones)
   - E. Rango estándar de 1 1/2" (configuración de 625 a 10,625 galones)
   - F. Rango extendido de 1 1/2" (configuración de 3125 a 53,125 galones)
   - G. Rango estándar de 2" (configuración de 1250 a 21,250 galones)
   - H. Rango extendido de 2" (configuración de 6250 a 106,250 galones)
   - I. Rango estándar de 3" (configuración de 3750 a 63,750 galones)
   - J. Rango extendido de 3" (configuración de 18,750 a 318,750 galones)
   - K. Electrónico _____ Conteo de impulsos __ Tamaño del contador
4. **Sistema tipo:**
   - A. Sistema n.° 4: 1 tanque, 1 contador, regeneración inmediata o retardada
   - B. Sistema n.° 4: Reloj
   - C. Sistema n.° 4: Tanque doble
   - D. Sistema n.° 5: 2 a 5 tanques, interbloqueo mecánico
     2 a 4 tanques, Interbloqueo electrónico
     Contador por unidad para mecánico y electrónico
   - E. Sistema n.° 6: 2 a 5 tanques, 1 contador, regeneración en serie, mecánica
     2 a 4 tanques, 1 contador, regeneración en serie, electrónica
   - F. Sistema n.° 7: 2 a 5 tanques, 1 contador, regeneración alternante, Mecánica
     Sólo 2 tanques, 1 contador, regeneración alternante, Electrónica
   - G. Sistema n.° 9: Sólo electrónica, 2 a 4 tanques, contador por válvula, alternante
   - H. Sistema n.° 14: Sólo electrónica, 2 a 4 tanques, contador por válvula. Conecta o desconecta las unidades según el flujo.
5. **Configuración del programa del temporizador:**
   - A. Contralavado: _____ minutos
   - B. Succión y enjuague lento: _____ minutos
   - C. Enjuague rápido: _____ minutos
   - D. Rellenado del tanque de salmuera: _____ minutos
   - E. Tiempo de pausa: _____ minutos
   - F. Segundo contralavado: _____ minutos
6. **Control de flujo de la línea de desagüe: _____ gpm**
7. **Controlador de flujo de la línea de succión de salmuera: ___ gpm**
8. **Tamaño del inyector n.°: _____**
9. **Pistón tipo:**
   - A. Derivación de agua dura
   - B. Sin derivación de agua dura

INSTALACIÓN

Presión de agua

Se necesita una presión mínima de agua de 20 libras (1.4 bar) para que la válvula de regeneración funcione eficazmente.

Instalaciones eléctricas

Se necesita un suministro ininterrumpido de corriente alterna (CA). Nota: Hay otras tensiones disponibles. Asegúrese de que el suministro de tensión sea compatible con su unidad antes de la instalación.

Instalaciones de plomería existentes

Las condiciones de las instalaciones de plomería existentes deben estar libres de acumulaciones de cal y hierro en las tuberías. Se deberán cambiar todos los caños que presenten excesiva acumulación de cal o hierro. Si la tubería está obstruida con hierro, se deberá instalar una unidad de filtro de hierro aparte antes del punto de aplicación del ablandador de agua.

Ubicación del ablandador y el desagüe

El ablandador se deberá ubicar cerca de un desagüe para evitar escapes de aire o flujo de retorno.

VÁLVULAS DE DERIVACIÓN

Siempre disponga lo necesario para instalar una válvula de derivación si la unidad no cuenta con una.

PRECAUCIÓN **La presión del agua no debe exceder las 125 psi (8.6 bar), la temperatura del agua no debe exceder los 110 °F (43 °C) y la unidad no puede ser sometida a condiciones de temperaturas congelantes.**

Instrucciones de instalación

1. Coloque el tanque del ablandador donde desea instalar la unidad, y asegúrese de que la unidad esté nivelada y sobre una base firme.
2. En épocas de baja temperatura, el instalador deberá calentar la válvula a temperatura ambiente antes de poner en funcionamiento.
3. Todas las instalaciones de plomería deben ejecutarse conforme a los códigos locales de plomería. El tamaño del caño correspondiente a la línea de desagüe residencial debe ser de un mínimo de 1/2" (13 mm). Los caudales de contralavado que excedan los 7 gpm (26.5 Lpm) o cuya longitud exceda los 20 pies (6 m) requieren una línea de desagüe de 3/4" (19 mm). Las líneas de desagüe comercial deben tener el mismo tamaño que el control de flujo de la línea de desagüe.
4. Consulte el diagrama de dimensiones para obtener la altura de corte del tubo del distribuidor. Si no cuenta con un diagrama de dimensiones, corte la descarga del tubo del distribuidor a la altura de la parte superior del tanque.
5. Lubrique el sello de la junta tórica del distribuidor y el tanque. Coloque la válvula de control principal sobre el tanque. Nota: Sólo utilice lubricantes a base de silicona.
6. Se deberán completar las uniones soldadas cercanas al desagüe antes de conectar el accesorio de Control de flujo de la línea de desagüe (DLFC, Drain Line Flow Control). Deje al menos 6" (15 cm) entre el accesorio DLFC y las uniones soldadas cuando suelde los caños que están conectados al accesorio DLFC. De lo contrario, se podrían generar daños internos en el accesorio DLFC.
7. La cinta de teflón es el único sellador que puede usarse en el accesorio de desagüe. El desagüe proveniente de unidades dobles del tanque se puede extender a través de una tubería común.
8. Asegúrese de que el piso esté nivelado y limpio debajo del tanque de almacenamiento de sal.
9. Vierta aproximadamente 1" (25 mm) de agua por encima de la placa rejilla. Si no se utiliza una rejilla, llene hasta la parte superior del respiradero (Figura 1) del tanque de sal. No agregue sal al tanque de salmuera en este momento.
10. En unidades con derivación, agregue la sal en la posición de derivación. Active el suministro principal de agua. Abra un grifo de agua blanda fría cercano y deje correr el agua durante algunos minutos o hasta que el sistema ya no presente ningún material extraño (habitualmente restos de soldadura) que pudieran haberse generado durante la instalación. Una vez limpio, cierre el grifo.
11. Lentamente, coloque la derivación en la posición de servicio y deje que el agua corra al interior del tanque mineral. Cuando se detenga el flujo de agua, abra lentamente un grifo de agua fría cercano y deje correr el agua hasta que el aire se purgue de la unidad.
12. Conecte la unidad a una toma de corriente. Nota: Todas las conexiones eléctricas deben ejecutarse de acuerdo con los códigos locales. Asegúrese de que la toma de corriente provea un suministro ininterrumpido.

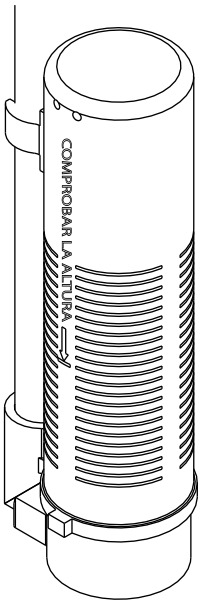

60002 Rev E

Figura 1 Válvula del respiradero residencial

INSTRUCCIONES DE ENCENDIDO

El ablandador de agua se debe instalar con las conexiones de entrada, salida y desagüe realizadas según las recomendaciones del fabricante y conforme a los códigos de plomería correspondientes.

1. Gire lentamente la perilla de regeneración manual en sentido horario hasta que el microinterruptor del programa se levante por encima del primer conjunto de pasadores. Permita que el motor impulsor mueva el pistón al primer paso de la regeneración y se detenga. Cada vez que la posición del interruptor del programa cambie, la válvula avanzará al próximo paso de la regeneración. Siempre permita que el motor se detenga antes de pasar al próximo conjunto de pasadores o espacios.

   NOTA: Para las válvulas electrónicas, consulte el apartado sobre la regeneración manual de la sección sobre la operación del temporizador. Si la válvula trae un manual de servicio del temporizador electrónico aparte, consulte la sección sobre la operación del temporizador del manual de servicio del temporizador electrónico.
2. Coloque la válvula en la posición de contralavado.

Asegúrese de que el flujo de la línea de desagüe se mantenga continuo durante 10 minutos o hasta que el agua salga limpia (consulte la sección anterior).

3. Coloque la válvula en la posición de succión/enjuague lento. Asegúrese de que la unidad extraiga el agua del tanque de salmuera (puede que sea necesario repetir este paso).
4. Coloque la válvula en la posición de enjuague rápido. Compruebe el flujo de la línea de desagüe y deje correr por 5 minutos o hasta que el agua salga limpia.
5. Coloque la válvula en la posición de inicio del ciclo de rellenado del tanque de salmuera. Asegúrese de que el agua se dirija al tanque de salmuera a la velocidad deseada. La leva de impulsión de la válvula de salmuera mantendrá la válvula en esta posición para llenar el tanque para la primera regeneración.
6. Vuelva a colocar la cubierta de la caja de control.
7. Agregue sal en el tanque de salmuera.

NOTA: No utilice sal en granos o de roca.

PROCEDIMIENTO DE CONFIGURACIÓN DEL TEMPORIZADOR 3200

Cómo configurar los días en los que el acondicionador de agua debe regenerarse (Figura 2)

Gire la rueda de programación hasta que el número “1” coincida con el puntero rojo. Establezca los días en que debe realizarse la regeneración deslizando las lengüetas de la rueda de programación hacia afuera para dejar al descubierto las garras de desconexión. Cada lengüeta representa un día. La garra que coincide con el puntero rojo corresponde a esta noche. Mientras gira en sentido horario a partir del puntero rojo, extienda o retraiga las garras para obtener el programa de regeneración deseado.

Cómo configurar la hora del día

1. Mantenga presionado el botón rojo para desembragar la rueda dentada impulsora.
2. Gire la rueda dentada grande hasta que la hora del día real coincida con el puntero de la hora del día.
3. Suelte el botón rojo para volver a embragar la rueda dentada impulsora.

Cómo regenerar manualmente su acondicionador de agua en cualquier momento

1. Gire la perilla de regeneración manual en sentido horario.
2. Este leve movimiento de la perilla de regeneración manual embraga la rueda de programa e inicia el programa de regeneración.
3. La perilla central de color negro dará una vuelta aproximadamente en las siguientes tres horas y se detendrá en la posición que se muestra en el diagrama.
4. Pese a que esta perilla central demora tres horas en dar una vuelta completa, el ciclo de regeneración de su unidad se podría configurar sólo en la mitad de este tiempo.
5. En cualquier caso, se puede extraer agua acondicionada después de que el agua de enjuague deje de fluir desde la línea de desagüe del acondicionador.

Cómo ajustar la hora de regeneración

1. Desconecte la fuente de alimentación.
2. Localice los tres tornillos que se encuentran detrás de la perilla de regeneración manual pulsando el botón rojo y girando el indicador de 24 horas hasta que pueda ver cada tornillo en la porción recortada de la perilla de regeneración manual.
3. Afloje levemente cada tornillo para liberar la presión de la placa de la hora de la rueda dentada de 24 horas.
4. Localice el puntero de la hora de regeneración en el interior del indicador de 24 horas, en la parte recortada.
5. Gire la placa de la hora de modo que la hora de regeneración deseada se alinee con la flecha elevada.
6. Pulse el botón rojo y gire el indicador de 24 horas. Ajuste cada uno de los tres tornillos.
7. Pulse el botón rojo y localice el puntero una vez más para asegurarse de que la hora de regeneración deseada sea correcta.
8. Restablezca la hora del día y vuelva a conectar la unidad a la fuente de alimentación.

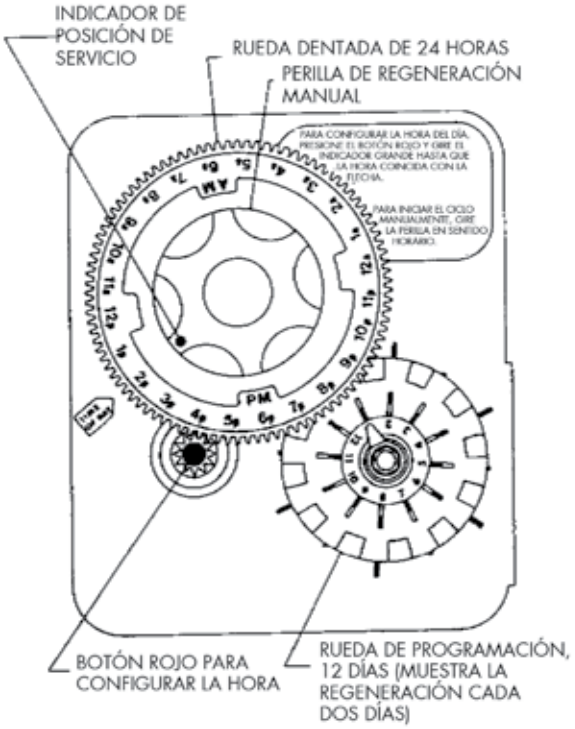

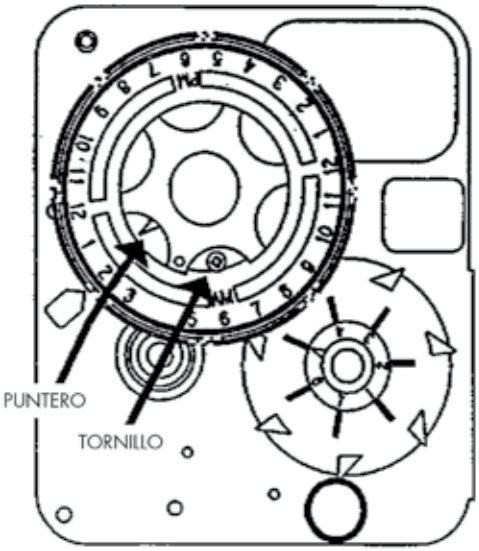

TEMPORIZADOR DE REGENERACIÓN AJUSTABLE 3200

¡IMPORTANTE!
EL NIVEL DE SAL DEBE ESTAR SIEMPRE POR ENCIMA DEL NIVEL DEL AGUA EN EL TANQUE DE SALMUERA.

61502-3200 Rev A

Figura 2

PROCEDIMIENTO DE CONFIGURACIÓN DE LOS TEMPORIZADORES 3210 Y 3220

Procedimiento típico de programación

Calcule la capacidad en galones del sistema, reste el requerimiento de reserva necesario y establezca la cantidad de galones disponible enfrentada al pequeño punto blanco de la rueda dentada del programa (Figura 3).

NOTA: En el diagrama se muestra una configuración de 8750 galones. La flecha (15) de capacidad (galones) indica cero galones restantes. La unidad se regenerará esta noche a la hora de regeneración configurada.

Cómo configurar la hora del día

1. Mantenga presionado el botón rojo para desembragar la rueda dentada impulsora.
2. Gire la rueda dentada grande hasta que la hora del día real quede opuesta al puntero de la hora del día.
3. Suelte el botón rojo para volver a embragar la rueda dentada impulsora.

Cómo regenerar manualmente su acondicionador de agua en cualquier momento

1. Gire la perilla de regeneración manual en sentido horario.
2. Este leve movimiento de la perilla de regeneración manual embraga la rueda de programa e inicia el programa de regeneración.
3. La perilla central de color negro dará una vuelta aproximadamente en las siguientes tres horas y se detendrá en la posición que se muestra en el diagrama.
4. Pese a que esta perilla central demora tres horas en dar una vuelta completa, el ciclo de regeneración de su unidad se podría configurar sólo en la mitad de este tiempo.
5. En cualquier caso, se puede extraer agua acondicionada después de que el agua de enjuague deje de fluir desde la línea de desagüe del acondicionador.

Temporizadores de regeneración inmediata

Estos temporizadores no tienen una rueda dentada de 24 horas. Los procedimientos para configurar la cantidad de galones de la rueda de programa y de la regeneración manual son idénticos a las instrucciones anteriores. El temporizador se regenerará tan pronto como la capacidad en galones llegue a cero.

NOTA: La rueda de programa de la izquierda puede ser diferente a la rueda de programa del producto.

NOTA: Para configurar la capacidad del contador, gire la perilla manual una vuelta completa de 360° para configurar el caudal en galones.

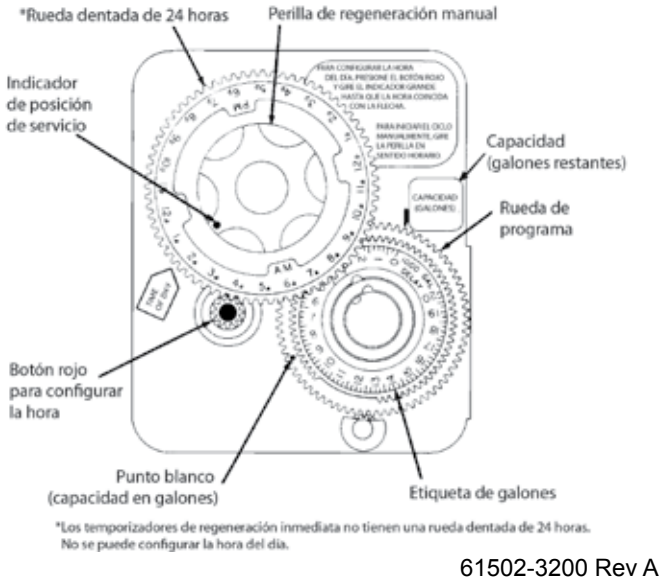

61502-3200 Rev A

Figura 3

PROCEDIMIENTO DE CONFIGURACIÓN DEL CICLO DE REGENERACIÓN EN LOS TEMPORIZADORES 3200, 3210, 3220 Y 3230

Cómo configurar el programa del ciclo de regeneración

El programa del ciclo de regeneración de su acondicionador de agua viene configurado de fábrica. Sin embargo, se puede extender o reducir la duración de algunas porciones del ciclo o el programa para adecuarse a las condiciones locales.

Temporizadores de la Serie 3200 (Figura 4)

1. Para dejar al descubierto la rueda de programa del ciclo, tome el temporizador por el extremo superior izquierdo y tire de él mientras suelta el tope a presión y gira el temporizador hacia la derecha.
2. Si desea cambiar el programa del ciclo de regeneración, deberá extraer la rueda de programa. Tome la rueda de programa y apriete los lóbulos salientes hacia el centro. Levante la rueda de programa para retirarla del temporizador. Es posible que se deban mover los brazos del interruptor para facilitar la extracción
3. Vuelva a colocar el temporizador en la posición cerrada enganchando el tope a presión en la placa posterior. Asegúrese de que todos los cables eléctricos queden por encima del puntal del tope a presión.

Procedimiento de configuración del temporizador

Cómo cambiar la duración del contralavado

Tal como se la ve en el diagrama, la rueda de programa se encuentra en la posición de servicio. Si observa el lateral numerado de la rueda de programa, el grupo de pasadores que comienzan en cero determina la duración del contralavado de la unidad.

Por ejemplo, si hay seis pasadores en esta sección, el tiempo de contralavado será de 12 minutos (2 minutos por pasador). Si desea cambiar la duración del contralavado, agregue o retire pasadores según sea necesario. La cantidad de pasadores multiplicada por dos equivale al tiempo de contralavado en minutos.

Cómo cambiar la duración del proceso de succión y enjuague

1. El grupo de orificios que se encuentra entre el último pasador de la sección de contralavado y el segundo grupo de pasadores determina la duración del proceso de succión y enjuague de la unidad (2 minutos por orificio).
2. Si desea modificar la duración del proceso de succión y enjuague, mueva el grupo de pasadores correspondiente al enjuague rápido para tener más o menos orificios en la sección de succión y enjuague. La cantidad de orificios multiplicada por dos equivale al tiempo de succión y enjuague en minutos.

Cómo cambiar la duración del enjuague rápido

1. El segundo grupo de pasadores de la rueda de programa determina la duración del enjuague rápido del acondicionador de agua (2 minutos por pasador).
2. Si desea cambiar la duración del enjuague rápido, agregue o retire pasadores del extremo con la numeración más alta de esta sección según sea necesario. La cantidad de pasadores multiplicada por dos equivale al tiempo de enjuague rápido en minutos.

Cómo cambiar la duración del rellenado del tanque de salmuera

1. El segundo grupo de orificios de la rueda de programa determina durante cuánto tiempo el acondicionador de agua rellenará el tanque de salmuera (2 minutos por orificio).
2. Si desea cambiar la duración del rellenado, mueva los dos pasadores del extremo del segundo grupo de orificios según sea necesario.
3. El ciclo de regeneración se completará cuando el microinterruptor exterior sea desconectado por los dos pasadores del extremo de la sección de rellenado del tanque de salmuera.
4. Sin embargo, la rueda de programa seguirá girando hasta que el microinterruptor interior descienda en la muesca de la rueda de programa.

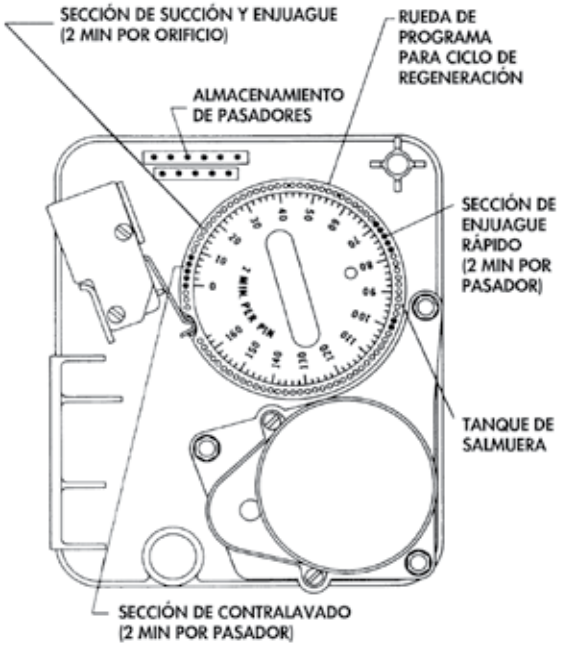

61502-3210 Rev A

Figura 4

CONJUNTO DEL TEMPORIZADOR DEL RELOJ 3200

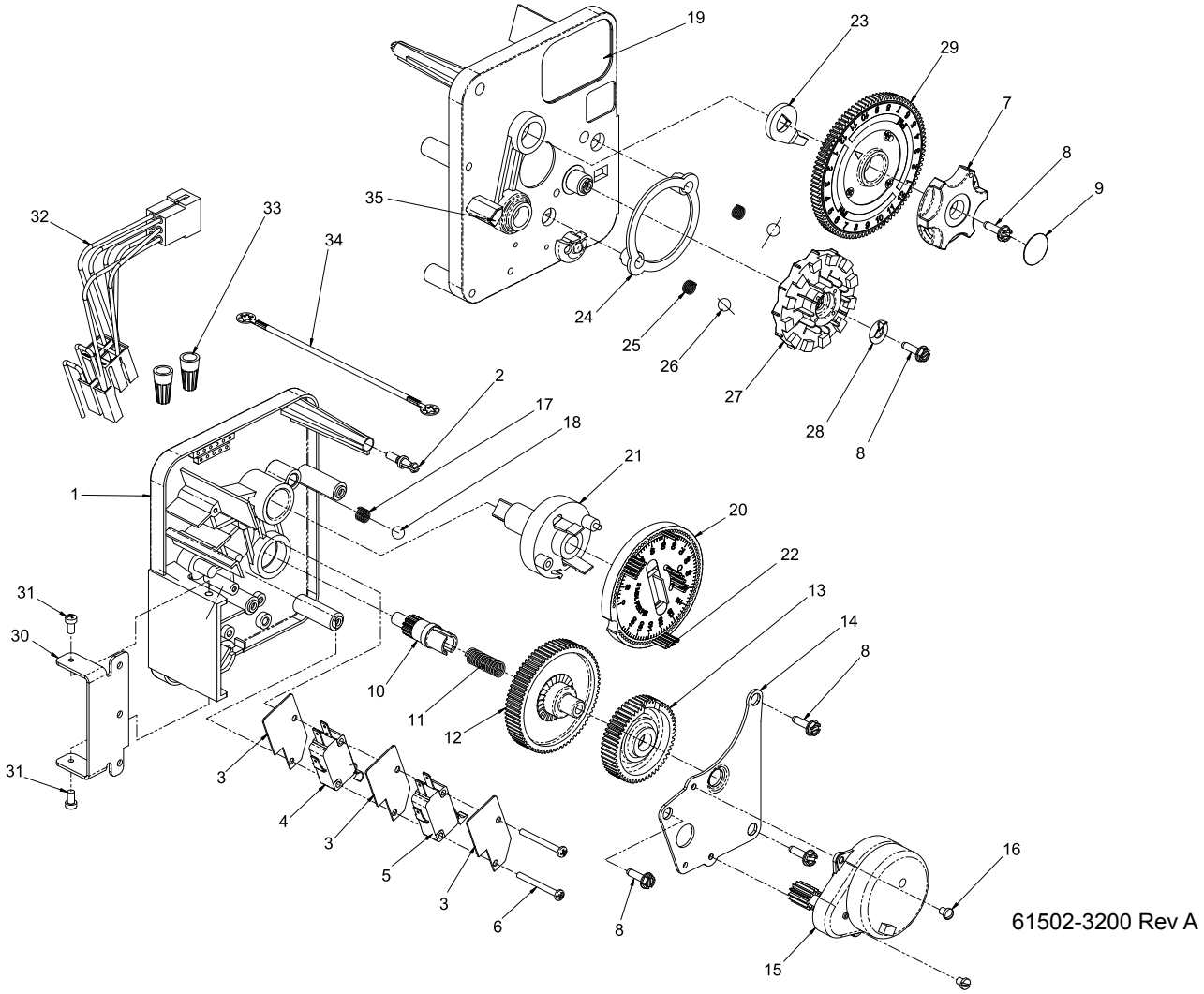

Artículo n.°	Cant.	Pieza n.°	Descripción
1	1	13870	Carcasa, temporizador, 3200
2	1	14265	Presilla, resorte
3	3	14087	Aislante
4	1	10896	Interruptor, micro
5	1	15320	Interruptor, micro, temporizador
6	2	11413	Tornillo, cabeza troncocónica, maquinado, 4-40 x 1-1/8
7	1	13886	Perilla, 3200
8	5	13296	Tornillo, arandela hex., 6-20 x 1/2
9	1	11999	Etiqueta, botón
10	1	13018	Piñón, polea loca
11	1	13312	Resorte, eje de la polea loca
12	1	13017	Rueda dentada, polea loca
13	1	13164	Rueda dentada, impulsora
14	1	13887	Placa, montaje del motor
15	1	18743-1	Motor, 120 V, 60 Hz, 1/30 RPM
	1	18752-1	Motor, 100 V, 50 Hz, 1/30 RPM
	1	18824-1	Motor, 23 V, 50 Hz, 1/30 RPM
	1	18826-1	Motor, 24 V, 50 Hz, 1/30 RPM
	1	19659-1	Motor, 24 V, 60 Hz, 1/30 RPM
	1	19660-1	Motor, 230 V, 60 Hz, 1/30 RPM
16	2	13278	Tornillo, cabeza cilíndrica ranurada, 6-32 x 0.156
17	1	15424	Resorte, retén, temporizador
18	1	15066	Esfera, 1/4” Delrin

Artículo n.°	Cant.	Pieza n.°	Descripción
19	1	15465	Etiqueta, precaución
20	1	19210	Conjunto de la rueda de programa
21	1	13911	Rueda dentada, impulsor principal, temporizador
22	17	41754	Pasador, resorte, 1/16 x 5/8 de acero inoxidable, temporizador
23	1	13011	Brazo, accionador de ciclo
24	1	13864	Aro, rueda de programación
25	2	13311	Resorte, retén, temporizador
26	2	13300	Esfera, 1/4” de acero inoxidable
27	1	14381	Conjunto de la rueda de programación, 12 días
	1	14860	Conjunto de la rueda de programación, 7 días
28	1	13014	Puntero, regeneración
29	1	40096-24	Indicador, conjunto regeneración 12 AM, negro
	1	40096-02	Indicador, conjunto regeneración 2 AM, negro
30	1	13881	Soporte, temporizador c/ bisagra
31	2	11384	Tornillo, cabeza Phillips de zinc, 6-32 x 1/4
32	1	13902	Mazo de cables, 3200
33	2	40422	Tuerca, cable, color habano
34	1	15354-01	Cable, a tierra, 4”
35	1	14007	Etiqueta, hora del día

CONJUNTO DEL TEMPORIZADOR DE CONTADOR RETARDADO 3210

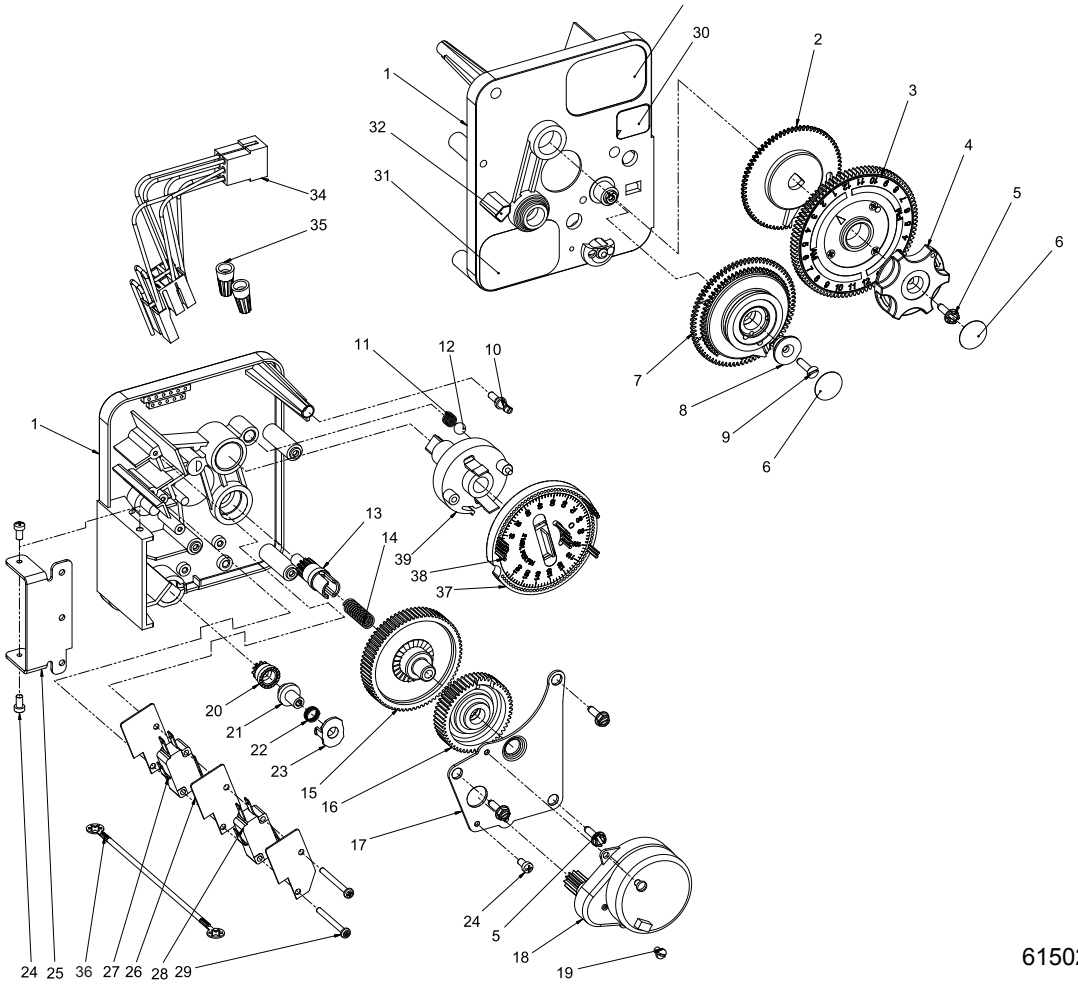

61502-3210 Rev A

Artículo n.°	Cant.	Pieza n.°	Descripción
1	1	13870	Carcasa, temporizador, 3200
2	1	13802	Rueda dentada, accionador de ciclo
3	1	40096-02	Indicador, conjunto regeneración 2 AM, negro
4	1	13886	Perilla, 3200
5	4	13296	Tornillo, arandela hex., 6-20 x 1/2
6	2	11999	Etiqueta, botón
7	1	60405-50	Rueda de programa, c/ etiqueta estándar de 2", c/ etiqueta de personas configurada en 21
8	1	13806	Tope, rueda de programa
9	1	13748	Tornillo, autorroscante de cabeza plana, 6-20 x 1/2
10	1	14265	Presilla, resorte
11	1	15424	Resorte, retén, temporizador
12	1	15066	Esfera, 1/4” Delrin
13	1	13018	Piñón, polea loca
14	1	13312	Resorte, eje de la polea loca
15	1	13017	Rueda dentada, polea loca
16	1	13164	Rueda dentada, impulsora
17	1	13887	Placa, montaje del motor
18	1	18743-1	Motor, 120 V, 60 Hz, 1/30 RPM
	1	18752-1	Motor, 100 V, 50 Hz, 1/30 RPM
	1	18824-1	Motor, 23 V, 50 Hz, 1/30 RPM
	1	18826-1	Motor, 24 V, 50 Hz, 1/30 RPM
	1	19659-1	Motor, 24 V, 60 Hz, 1/30 RPM
	1	19660-1	Motor, 230 V, 60 Hz, 1/30 RPM

Artículo n.°	Cant.	Pieza n.°	Descripción
19	1	13278	Tornillo, cabeza cilíndrica ranurada, 6-32 x 0.156
20	1	13830	Piñón, impulsor de la rueda de programa
21	1	13831	Embrague, piñón impulsor
22	1	14276	Resorte, contador, embrague
23	1	14253	Tope, resorte del embrague
24	3	11384	Tornillo, cabeza Phillips, 6-32 x 1/4
25	1	13881	Soporte, temporizador c/ bisagra
26	3	14087	Aislante
27	1	10896	Interruptor, micro
28	1	15320	Interruptor, micro, temporizador
29	2	11413	Tornillo, cabeza troncocónica, maquinado, 4-40 x 1-1/8
30	1	14198	Etiqueta, indicador
31	1	15465	Etiqueta, precaución
32	1	14007	Etiqueta, hora del día
33	1	14045	Etiqueta, instrucción
34	1	13902	Mazo de cables, 3200
35	2	40422	Tuerca, cable, color habano
36	1	15354-01	Cable, a tierra, 4”
37	1	19210	Conjunto de la rueda de programa
38	17	41754	Pasador, resorte, 1/16 x 5/8 de acero inoxidable, temporizador
39	1	13911	Rueda dentada, impulsor principal, temporizador

CONJUNTO DEL TEMPORIZADOR DE CONTADOR INMEDIATO 3220

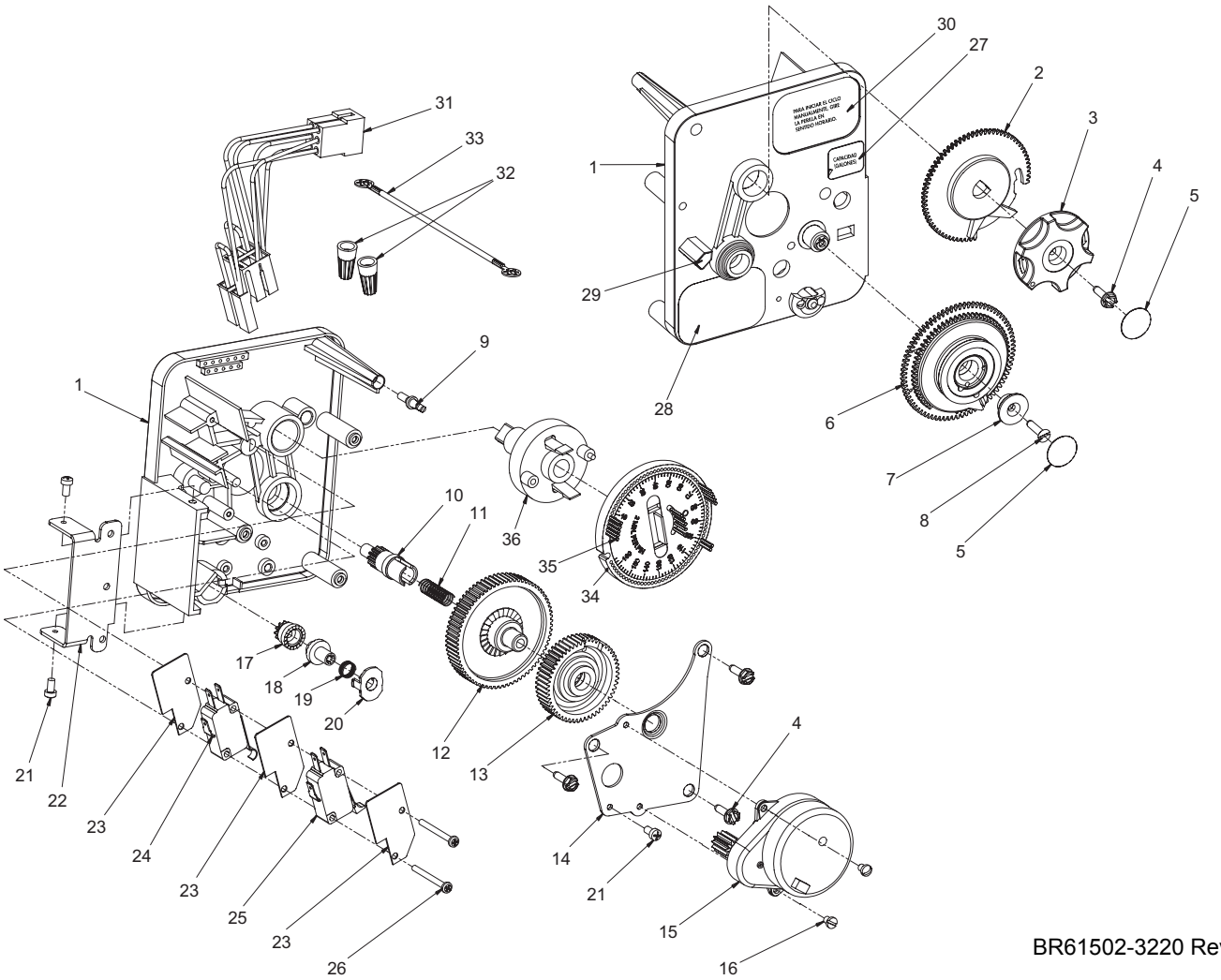

Artículo n.°	Cant.	Pieza n.°	Descripción
1	1	13870	Carcasa, temporizador
2	1	15431	Rueda dentada, sistema del accionador del ciclo n.° 5
3	1	13886	Perilla, 3200
4	4	13296	Tornillo, arandela hex., 6-20 x 1/2
5	2	11999	Etiqueta, botón
6	1	60405-50	Rueda de programa, c/ etiqueta estándar de 2"
7	1	13806	Tope, rueda de programa
8	1	13748	Tornillo, autorroscante de cabeza plana, 6-20 x 1/2
9	1	14265	Resorte, presilla
10	1	13018	Piñón, polea loca
11	1	18563	Resorte del eje de la polea loca
12	1	13017	Rueda dentada, polea loca
13	1	13164	Impulsor de la rueda dentada
14	1	13887	Placa, montaje del motor
15	1	18743-1	Motor, 120 V, 60 Hz, 1/30 RPM
	1	18752-1	Motor, 100 V, 50 Hz, 1/30 RPM
	1	18824-1	Motor, 23 V, 50 Hz, 1/30 RPM
	1	18826-1	Motor, 24 V, 50 Hz, 1/30 RPM
	1	19659-1	Motor, 24 V, 60 Hz, 1/30 RPM
	1	19660-1	Motor, 230 V, 60 Hz, 1/30 RPM
16	2	13278	Tornillo, cabeza cilíndrica ranurada

Artículo n.°	Cant.	Pieza n.°	Descripción
17	1	14502	Piñón, rueda de programa
18	1	14501	Embrague, piñón impulsor
19	1	14276	Resorte del embrague del contador
20	1	14253	Tope, resorte del embrague
21	3	11384	Tornillo, cabeza Phillips de zinc, 6-32 x 1/4
22	1	13881	Soporte, temporizador c/ bisagra
23	3	14087	Aislante
24	1	15314-00	Microinterruptor
25	1	15320	Interruptor, micro, temporizador
26	2	11413	Tornillo, cabeza troncocónica, maquinado, 4-40 x 1-1/8
27	1	14198	Etiqueta, indicador
28	1	15465	Etiqueta, precaución
29	1	14007	Etiqueta, hora del día
30	1	15148	Etiqueta, instrucción
31	1	40617	Mazo de cables, 3220
32	2	40422	Tuerca, cable, color habano
33	1	15354-01	Cable, a tierra, 4"
34	1	19210-05	Conjunto de la rueda de programa, 9000/3230
35	17	41754	Pasador, resorte, 1/16 x 5/8 de acero inoxidable, temporizador
36	1	15055	Rueda dentada, impulsor principal

CONJUNTO DEL TEMPORIZADOR DE INICIO REMOTO 3230

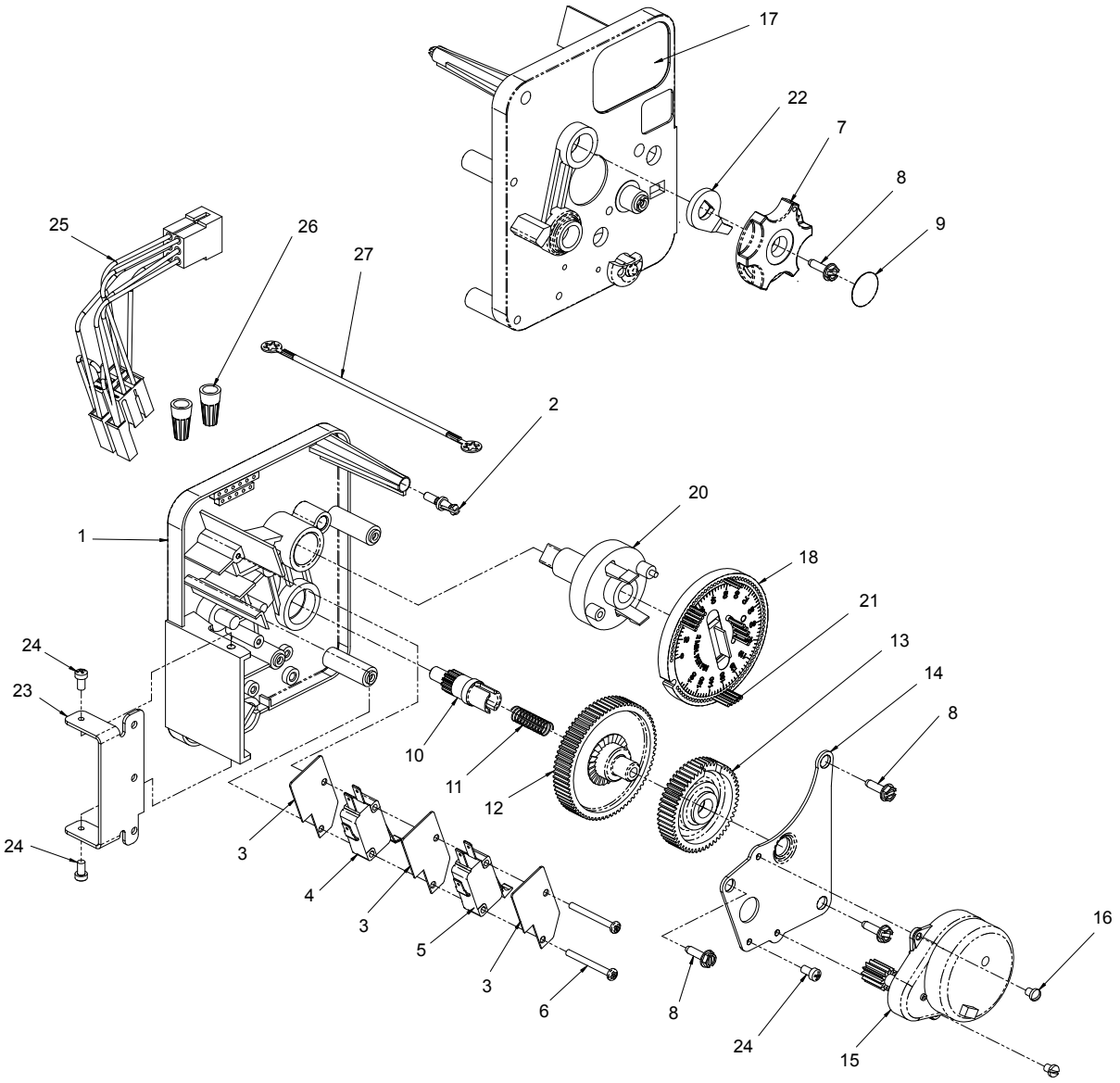

61502-3230R REV A

Artículo n.°	Cant.	Pieza n.°	Descripción
1	1	13870	Carcasa, temporizador
2	1	14265	Resorte, presilla
3	3	14087	Aislante
4	1	15314	Microinterruptor
5	1	15320	Interruptor, micro, temporizador
6	2	11413	Tornillo, cabeza troncocónica, maquinado, 4-40 x 1-1/8
7	1	13886	Perilla, 3200
8	4	13296	Tornillo, arandela hex., 6-20 x 1/2
9	1	11999	Etiqueta, botón
10	1	13018	Piñón, polea loca
11	1	18563	Resorte del eje de la polea loca
12	1	13017	Rueda dentada, polea loca
13	1	15055	Impulsor de la rueda dentada
14	1	13887	Placa, montaje del motor
15	1	18743-1	Motor, 120 V, 60 Hz, 1/30 RPM
	1	18752-1	Motor, 100 V, 50 Hz, 1/30 RPM
	1	18824-1	Motor, 23 V, 50 Hz, 1/30 RPM
	1	18826-1	Motor, 24 V, 50 Hz, 1/30 RPM
	1	19659-1	Motor, 24 V, 60 Hz, 1/30 RPM
	1	19660-1	Motor, 230 V, 60 Hz, 1/30 RPM
16	2	13278	Tornillo, cabeza cilíndrica ranurada
17	1	15313	Etiqueta, precaución
18	1	19210-05	Conjunto de la rueda de programa, 3200
20	1	15055	Rueda dentada de impulsión principal
21	17	41754	Pasador, resorte, 1/16 x 5/8 de acero inoxidable, temporizador
22	1	13011	Brazo del accionador de ciclo
23	1	13881	Soporte, temporizador c/ bisagra
24	3	11384	Tornillo, cabeza Phillips de zinc, 6-32 x 1/4
25	1	16336	Mazo de cables, 3230R
26	2	40422	Tuerca, cable, color habano
27	1	15354-01	Cable, a tierra, 4”

CONJUNTO DEL CABEZAL ELÉCTRICO AMBIENTAL SUPERIOR

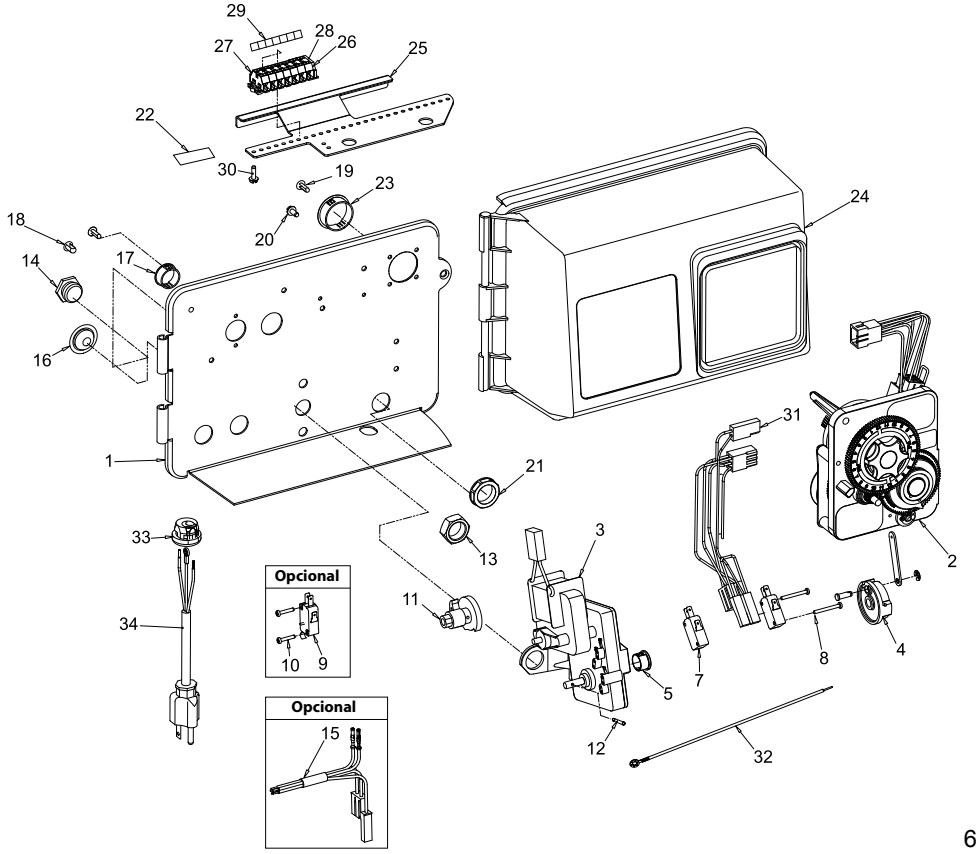

61501-2900 Rev G

Artículo n.°	Cant.	Pieza n.°	Descripción
1	1	18697-15	Placa posterior, con bisagras
2	1		Conjunto del temporizador de reloj 3200
	1		Conjunto del temporizador de contador 3200
3	1	41543	Motor, impulsor, 115 V, 50/60 Hz
	1	42579	Motor, impulsor, 24 V de CA/CC, 50/60 Hz
	1	41545	Motor, impulsor, 230 V, 50/60 Hz
4	1	60160-15	Conjunto de la leva de impulsión, ablandador, azul, 2900
	1	60160-30*	Conjunto de la leva de impulsión, contra-corriente
	1	60160-31*	Conjunto de la leva de impulsión, contra-corriente, variable
5	1	17904	Cojinete, Heyco 1/2, Heyco n.° 2073
7	2	10218	Interruptor, micro
8	2	14923	Tornillo, cabeza troncocónica, maquinado, 4-40 x 1 de zinc/acero dulce
9	1	10896	Interruptor, micro
10	2	11805	Tornillo, cabeza redonda, 4-40 x 5/8 TIPO 1 de zinc/acero
11	1	12472	Conjunto de leva, Tri-Stack, posterior al enjuague rápido
	1	12777	Leva, válvula de corte
	1	15770	Conjunto de leva, Tri-Stack especial, posterior al rellenado del tanque
	1	15805	Leva, SVO
	1	19887*	Leva, tanque de salmuera, 2750, contra-corriente, estándar
12	2	10338	Pasador, rodillo 3/32 x 7/8
13	1	10269	Tuerca, contratuerca, 3/4-16
14	1	10712	Accesorio, válvula de salmuera
15	1	14822	Mazo de cables, 2900
16	2	19691	Enchufe, 0.750 de diámetro, retraído, negro
17	1	15806	Enchufe, orificio, Heyco n.° 2693
18	1	19801	Enchufe, 0.190 de diámetro, blanco, Heyco 0307

Artículo n.°	Cant.	Pieza n.°	Descripción
19	7	19800	Enchufe, 0.140 de diámetro, blanco, Heyco 0304
20	4	10300	Tornillo, arandela hex. con ranuras, 8-18 x 3/8 Tipo “B” RC 44-47
21	1	18691-02	Tuerca, accesorios conductores de 1/2”
22	1	40038-03	Etiqueta, tensión, 120 V, 3200ET
23	1	17421	Enchufe, orificio de 1.20 Heyco n.° 2733
24	1	60219-02	Conjunto de cubierta, ambiental, negra c/ ventana transparente
25	1	19772	Soporte, bloque del terminal
26	1	40174	Bloque del terminal, comercial verde/ amarillo, 809-260/141
27	6	41084	Bloque del terminal, segmento, gris
28	1	41085	Placa tubular, bloque del terminal, gris
29	2	15250	Etiqueta, regleta de conexiones
30	2	13296	Tornillo, arandela hex., 6-20 6-20 x 1/2 Tipo 25 de zinc/acero
31	1	40400	Mazo de cables, impulsor, diseñador/ ambiental
32	1	40175-01	Cable, a tierra, válvulas comerciales
33	1	13547	Alivio de tensión, cable plano, Heyco n.° 30-1
	1	13547-01	Alivio de tensión, cable redondo europeo
	1	13547-02	Alivio de tensión, redondo estadounidense
34	1	11545	Cable de alimentación, europeo de 4', negro
	1	19303	Cable de alimentación, 8', australiano
	1	40084-12	Cable de alimentación, estadounidense de 12', 120 V, sis. 5, 6 y 7, y 2900/3150/3900
	1	40085-12	Cable de alimentación, estadounidense de 12', redondo, 240 V
No se muestra:			
	1	15216	Conjunto del cable del contador, 15.25”
	1	15879	Conjunto de la guía del cable, 2900

*Sólo contra-corriente

CONJUNTO DEL CABEZAL ELÉCTRICO AMBIENTAL INFERIOR

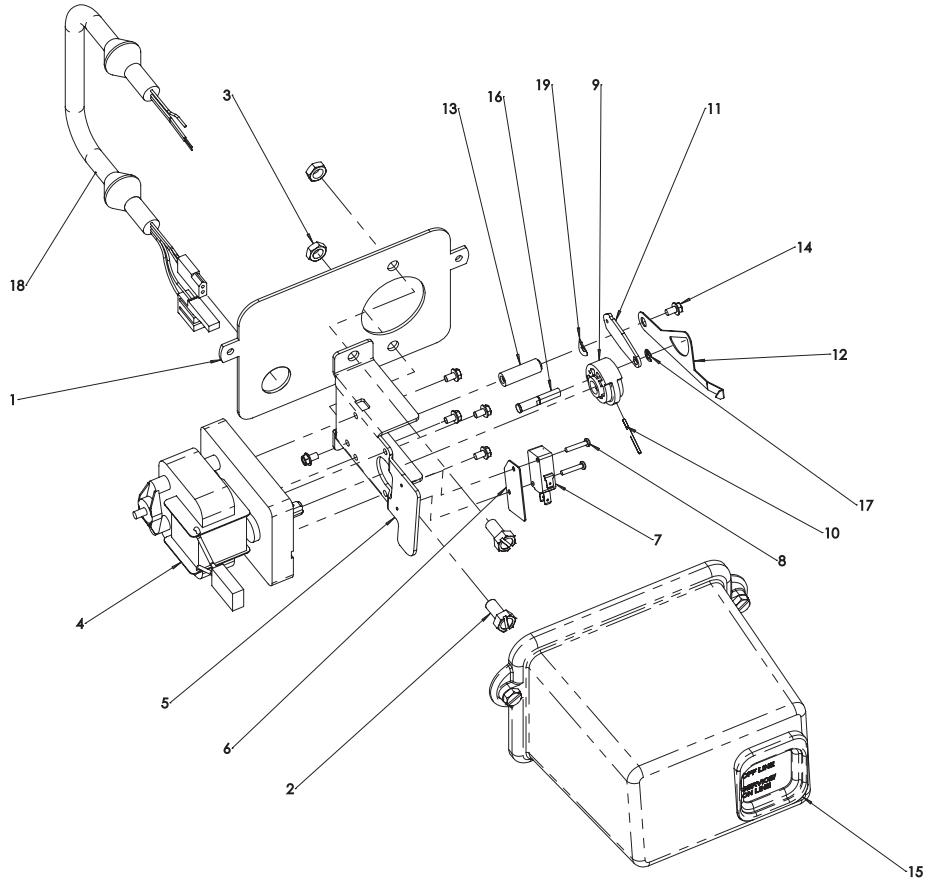

61501-2900 Rev G

Artículo n.°	Cant.	Pieza n.°	Descripción
1	1	BR18709	Placa posterior, inferior
2	2	BR11224	Tornillo, cabeza hex. ranurada
3	2	BR16346	Tuerca, hex., contratuerca, 5/16-18, 18-8, acero inoxidable
4	1	BR40387	Motor, impulsor, 115 V, 60 Hz, SP FAM
5	1	BR14769	Soporte, motor, 2900
6	1	BR10302	Aislante, interruptor de límite
7	1	BR10218	Interruptor, micro
8	2	BR19849	Tornillo, cabeza troncocónica, 4-40 x 5/8
9	1	BR14775	Leva, impulsor principal, 2900, inferior
10	1	BR41022	Pasador, rodillo, 2900, inferior
11	1	BR14759	Eslabón, varilla de pistón
12	1	BR18725	Indicador, servicio/espera
13	1	BR18726	Espaciador, indicador
14	6	BR10872	Tornillo, arandela hex., 8-32 x 5/16
15	1	BR60217-02	Conjunto de cubierta, 2900, inferior, negro
16	1	BR42979	Cojinete, varilla de conexión
17	1	BR42980	Aro, de retención
18	1	BR42446	Mazo de cables, impulsor inferior, sis. 4, ambiental
19	1	BR18727	Arandela, resorte curvado, /265 ID

No se muestra:

1	BR14044	Conexión, cable, HeyCo VNT n.° 4-18
1	BR43062	Grasa, Lubriplate, 630-2

CONJUNTO DE LA VÁLVULA DE CONTROL

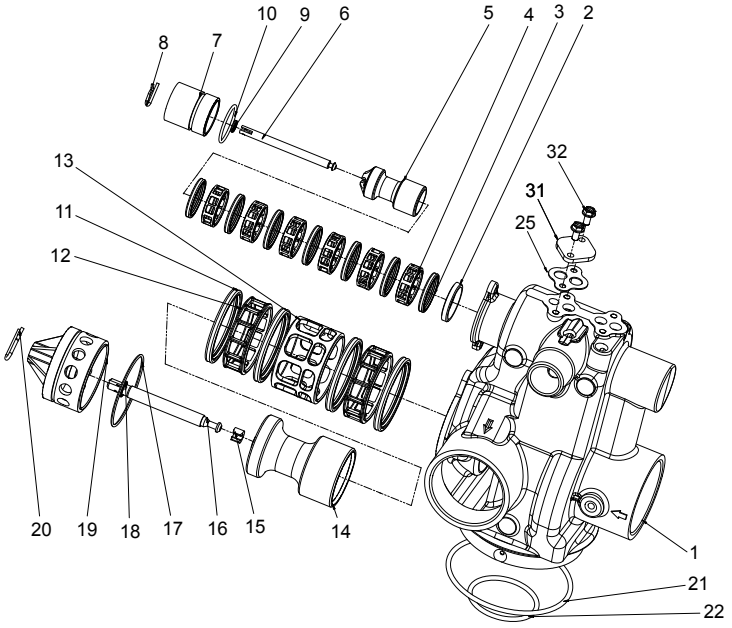

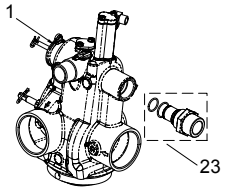

Co-corriente

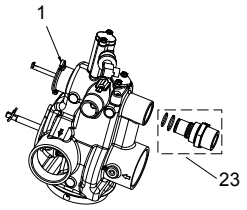

Contra-corriente

61500-2900 Rev F

Artículo n.°	Cant.	Pieza n.°	Descripción
1	1	41428-01	Cuerpo de la válvula, 2900s, maquinado, macho de rosca NPT de los Estados Unidos
		41428-09	Cuerpo de la válvula, 2900s, maquinado, c/ adaptador de agua blanda
2	1	10757	Espaciador, extremo
		10757B	Espaciador, extremo, bronce, agua dura
3	7	10545	Sello, pistón
		10545-01	Sello, pistón, Viton
		10545-02	Sello, pistón, silicona
4	6	11451	Espaciador, orificio 12
		16589	Espaciador, agua caliente
5	1	14451	Pistón, 2750
		19454*	Pistón, 2750, contra-corriente
6	1	41424	Varilla, pistón, 2900s, superior
7	1	41131	Enchufe, extremo
	1	10212	Enchufe, extremo, 1500/2750, bronce
8	1	10909	Pasador, eslabón
9	1	10209	Quad Ring, -010
10	1	40078	Junta tórica, 28 mm x 2 mm
		10234-01	Junta tórica, -024, agua caliente
11	4	11720	Sello, pistón, 2900/3150
		10545-02	Sello, pistón, silicona
12	2	10369	Espaciador, 2", 2900/3150
		14241-01	Espaciador, agua caliente
13	1	14753	Espaciador, 2900
		16589	Espaciador, agua caliente
14	1	14757	Pistón, para agua dura
		14752	Pistón, 2900, pistón no para agua dura
15	1	14818	Aro, varilla del pistón, a presión
16	1	14758	Varilla, pistón, 2900
17	1	14922	Junta tórica, -035, pistón
18	1	14926	Quad Ring, -012
19	1	14754-00	Conjunto del enchufe del extremo, 2900
		14754-01	Enchufe, extremo, blanco, maquinado
		14754-10	Conjunto del enchufe del extremo, 2900/2930, pistón no para agua dura
		19276-01	Conjunto del enchufe del extremo, 2900s, bronce, agua dura
		41427-01	Enchufe, extremo, 2900s, inferior, blanco
		41427-11	Enchufe, extremo, 2900s, inferior, negro
20	1	14813	Pasador, resorte, varilla de conexión
21	1	13575	Junta tórica, -240
		15210	Junta tórica, -343, Park Tank
22	1	13577	Junta tórica, -226
23	1	61525	Kit del adaptador de agua blanda, 2900s
25	2	19925	Junta, cuerpo del inyector, 1700
31	1	11893	Tapa, inyector, acero inoxidable
32	2	15137	Tornillo, arandela hex. maquinada, 10 - 24 x 3/8

*Sólo contra-corriente

ADAPTADOR DE MONTAJE LATERAL DE LA VÁLVULA DE CONTROL

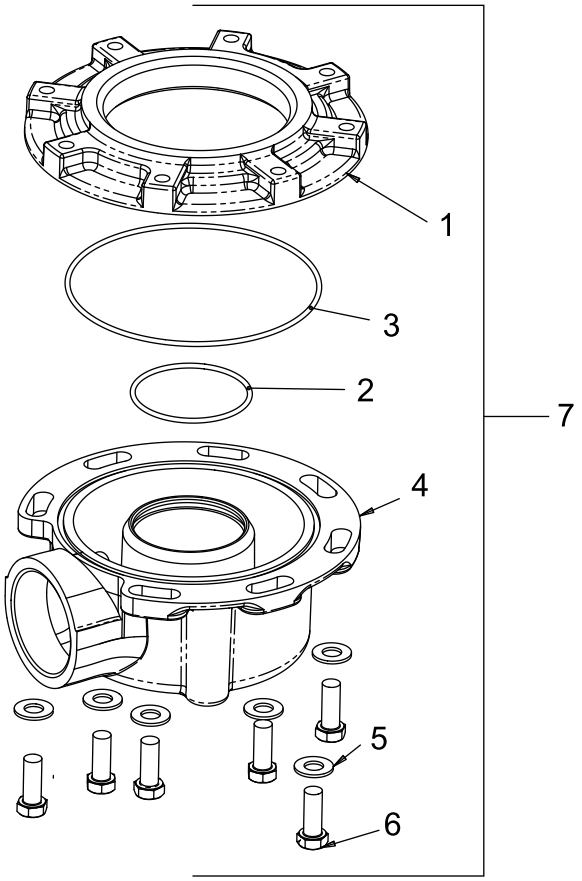

61415 Rev B

Artículo n.°	Cant.	Pieza n.°	Descripción
1	1	40316	Adaptador, montaje lateral
2	1	40372	Junta tórica, 142
3	1	40368	Junta tórica, 160, montaje lateral, brida
4	1	40310	Base, 2850/2900/3930, giratoria
5	7	40375	Arandela, plana, 3/8, tipo A, N-SERS
6	7	19768	Tornillo, cabeza hex., 3/8 - 16 x 1, tapa 18-8
7	1	61415	Conjunto del adaptador, montaje lateral, 2850/2900/2930
		61415NP	Conjunto del adaptador, montaje lateral, NP 2850/2900/2930
		61415-20	Conjunto del adaptador, montaje lateral, BSP/MTC 2850/2900/2930
		61415-20NP	Conjunto del adaptador, montaje lateral, BSP/NP 2850/2900/2930

SISTEMA DE SUCCIÓN DE SALMUERA DE LA SERIE 1600

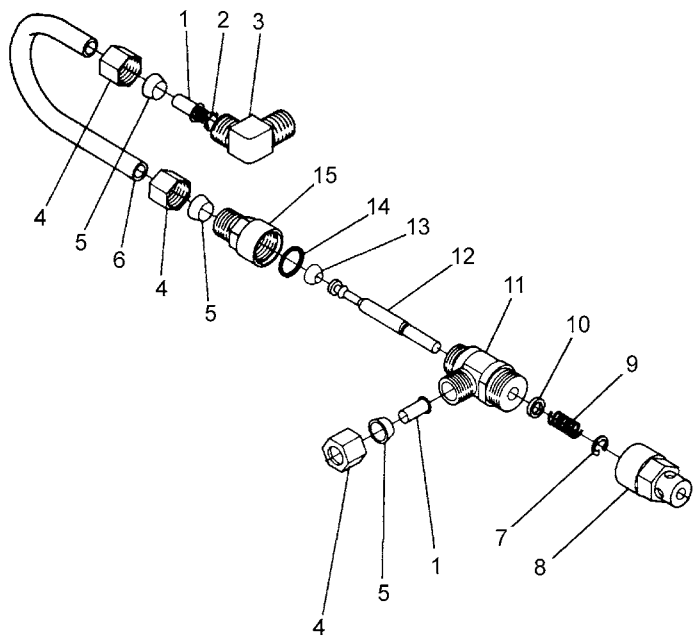

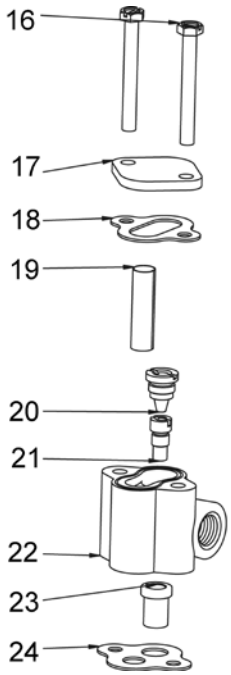

60029 Rev C

Artículo n.°	Cant.	Pieza n.°	Descripción
1	2	10332	Accesorio, encastre, 3/8
2	1	12767	Filtro, salmuera
3	1	10328	Accesorio, codo, 90 grados, 1/4 PT x 3/8 tubo
4	3	10329	Accesorio, tubo, tuerca de 3/8, bronce
5	3	10330	Accesorio, manga, Celcon de 3/8
6	1	16508	Tubo, salmuera, 1600, PVC
	1	16508-01	Tubo, válvula de salmuera, 2850/2900s
	1	12774	Tubo, válvula de salmuera, 1500
	1	40027	Tubo, válvula de salmuera, 2510
	1	15221	Tubo, válvula de salmuera, 2750/2900
	1	42184	Tubo, válvula de salmuera, 2850s
	1	41683*	Tubo, válvula de salmuera, contra-corriente, 1600/1650
7	1	10250	Aro, de retención
8	1	11749	Guía, vástago de la válvula de salmuera
9	1	10249	Resorte, válvula de salmuera
10	1	12550	Quad Ring, -009
11	1	12748	Conjunto del cuerpo de la válvula de salmuera, 1600 c/ Quad Ring
12	1	12552-02	Vástago de la válvula de salmuera, 1600, con emplazamiento
13	1	12626	Emplazamiento, válvula de salmuera
14	1	11982	Junta tórica, -016
15	1	60020-25	Controlador de flujo de la línea de succión, 0 25 gpm, 1600
	1	60020-50	Controlador de flujo de la línea de succión, 0.50 gpm, 1600
	1	60020-100	Controlador de flujo de la línea de succión, 1.0 gpm, 1600
16	2	10692	Tornillo, cabeza hex. ranurada, 10 - 24 x 18-8 de acero inoxidable
17	1	11893	Tapa, inyector, acero inoxidable
18	1	10229	Junta, tapa del inyector, 1600
19	1	10227	Filtro, inyector
20	1	10913-xx	Tobera, inyector, -xx es para el tamaño del inyector
21	1	10914-xx	Garganta, inyector, -xx es para el tamaño del inyector
22	1	17776	Cuerpo, inyector, 1600
	1	17776-02*	Cuerpo, inyector, 1600, contra-corriente
23	1	16221	Dispersante, aire
24	1	14805	Junta, cuerpo del inyector, 1600/1700

*Sólo contra-corriente

CONJUNTO DEL SISTEMA DE SUCCIÓN DE SALMUERA 1650

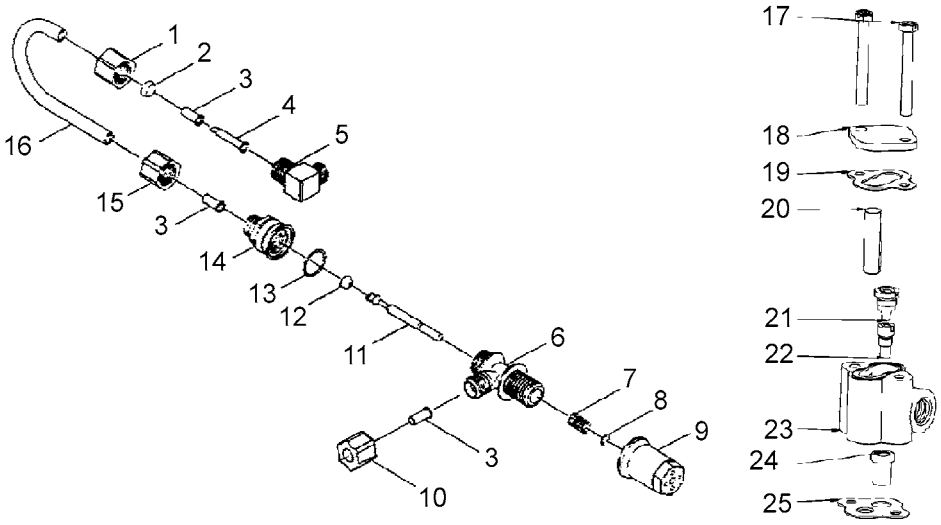

60011 Rev D

Artículo n.°	Cant.	Pieza n.°	Descripción
1	1	10329	Accesorio, tubo, tuerca de 3/8, bronce
2	1	10330	Accesorio, manga, Celcon de 3/8
3	3	10332	Accesorio, encastre, 3/8
4	1	12767	Filtro, salmuera
5	1	10328	Accesorio, codo, 90 grados, 1/4 NPT x 3/8 T
6	1	17884	Conjunto del cuerpo de la válvula de salmuera, 1650
7	1	10249	Resorte, válvula de salmuera
8	1	10250	Aro, de retención
9	1	17906	Guía, vástago de la válvula de salmuera
10	1	19625	Conjunto de la tuerca, 3/8”, plástico
11	1	12552-02	Vástago de la válvula de salmuera, 1600, con emplazamiento
12	1	12626	Emplazamiento, válvula de salmuera
13	1	16924	Junta tórica, -018
14	1	60020-25	Controlador de flujo de la línea de succión, 1650, 0.25 gpm, plástico
	1	60020-50	Controlador de flujo de la línea de succión, 1650, 0.50 gpm, plástico
	1	60020-100	Controlador de flujo de la línea de succión, 1650, 1.0 gpm, plástico

Artículo n.°	Cant.	Pieza n.°	Descripción
15	1	19625	Conjunto de la tuerca, 3/8”, plástico
16	1	16508-01	Tubo, válvula de salmuera, 2850/2900
	1	40027	Tubo, válvula de salmuera, 2510
	1	42184	Tubo, válvula de salmuera, 2850s
	1	12774	Tubo, válvula de salmuera, 1500
	1	15221	Tubo, válvula de salmuera, 2750
	1	41683*	Tubo, válvula de salmuera, contra-corriente, 1600/1650
17	2	10692	Tornillo, cabeza hex. ranurada, 10 - 24 x 18-8 de acero inoxidable
18	1	11893	Tapa, inyector, acero inoxidable
19	1	10229	Junta, tapa del inyector, 1600
20	1	10227	Filtro, inyector
21	1	10913-xx	Tobera, inyector, -xx es para el tamaño del inyector
22	1	10914-xx	Garganta, inyector, -xx es para el tamaño del inyector
23	1	17776	Cuerpo, inyector, 1600
	1	17776-02*	Cuerpo, inyector, 1600, contra-corriente
24	1	16221	Dispersante, aire
25	1	14805	Junta, cuerpo del inyector, 1600/1700

*Sólo contra-corriente

CONJUNTO DEL SISTEMA DE SUCCIÓN DE SALMUERA

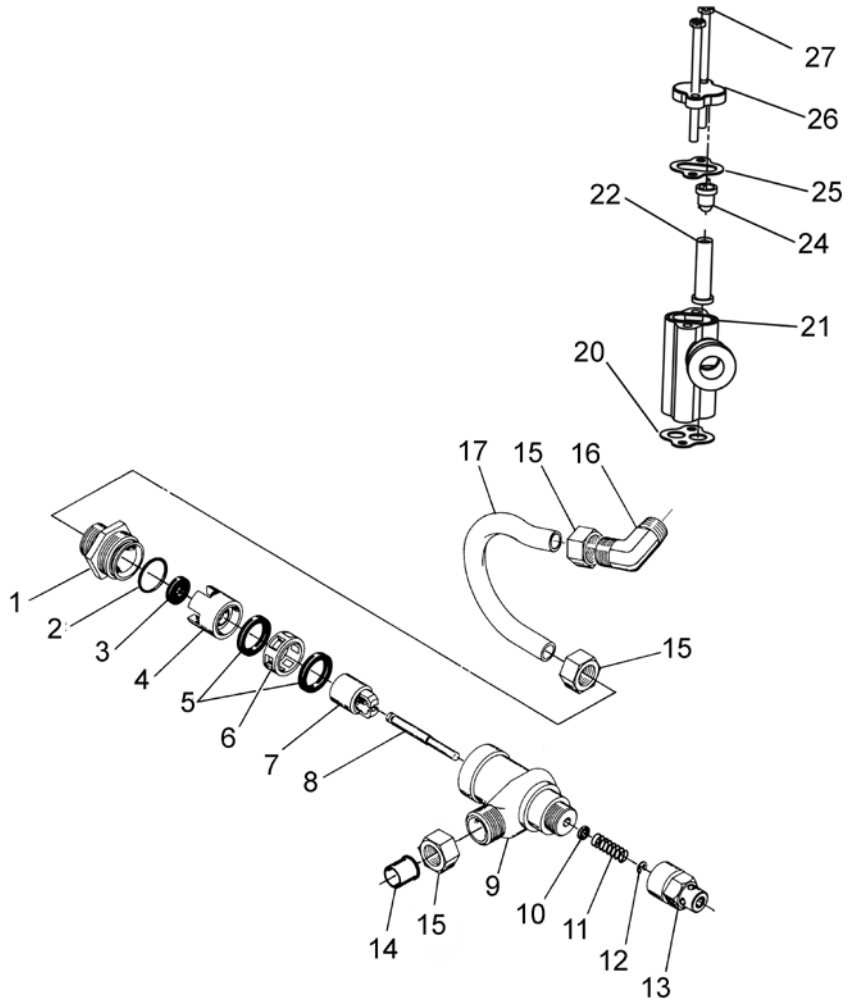

60034 Rev D

Artículo n.°	Cant.	Pieza n.°	Descripción
1	1	14792	Enchufe, extremo, válvula de salmuera
2	1	13201	Quad Ring, -020
3	1	12085	Arandela, flujo, 1.2 gpm
	1	12086	Arandela, flujo, 1.5 gpm
	1	12087	Arandela, flujo, 2.0 gpm
	1	12088	Arandela, flujo, 2.4 gpm
	1	12089	Arandela, flujo, 3.0 gpm
	1	12090	Arandela, flujo, 3.5 gpm
	1	12091	Arandela, flujo, 4.0 gpm
	1	12092	Arandela, flujo, 5.0 gpm
4	1	14785	Tope, control de flujo
5	3	14811	Junta tórica, -210, 560 CD, salmuera
6	1	14798	Espaciador, 1700, salmuera
7	1	14795	Pistón, válvula de salmuera
8	1	14797	Vástago de la válvula de salmuera
9	1	14790	Cuerpo de la válvula de salmuera
10	1	12550	Quad Ring, -009
11	1	15310	Resorte, válvula de salmuera
12	1	10250	Aro de retención
13	1	15517	Guía, vástago
14	1	15415	Accesorio, encastre, 1/2", tubo
15	3	15414	Tuerca, 2900, c/ manga
16	1	15413	Accesorio, codo, macho, 1/2 T x 3/8 NPT
17	1	15416	Tubo, salmuera, 2900/2750
	1	16460	Tubo, salmuera, 2850/2900s
	1	41447*	Tubo, salmuera, 2900s, contra-corriente
	1	42183	Tubo, salmuera, 1700, 2850s
20	1	14805	Junta, cuerpo del inyector, 1600/1700
21	1	17777	Cuerpo, inyector, 1700
	1	17777-02*	Cuerpo, inyector, 1700, contra-corriente
22	1	14802-xxc	Garganta, inyector, -xxc es para el tamaño del inyector
24		14801-xxc	Tobera, inyector, -xxc es para el tamaño del inyector
25	1	10229	Junta, tapa del inyector, 1600
26	1	11893	Tapa, inyector, acero inoxidable
	1	10228	Tapa, inyector
27	2	14804	Tornillo, cabeza hex. maquinada, 10 - 24 x 2-3/4” 18-8, acero inoxidable

No se muestra:

	1	16974	Accesorio, plástico, hembra, 3/4 x 3/4 torbellino
	1	17996	Dispersante, aire, inyector

*Sólo contra-corriente

NOTA: El artículo número 26 (11893) se utiliza en inyectores de tamaño 2 a 5C. El número de pieza 10228 se utiliza en inyectores de tamaño 6C.

CONJUNTO DEL SISTEMA DE SUCCIÓN DE SALMUERA 1710

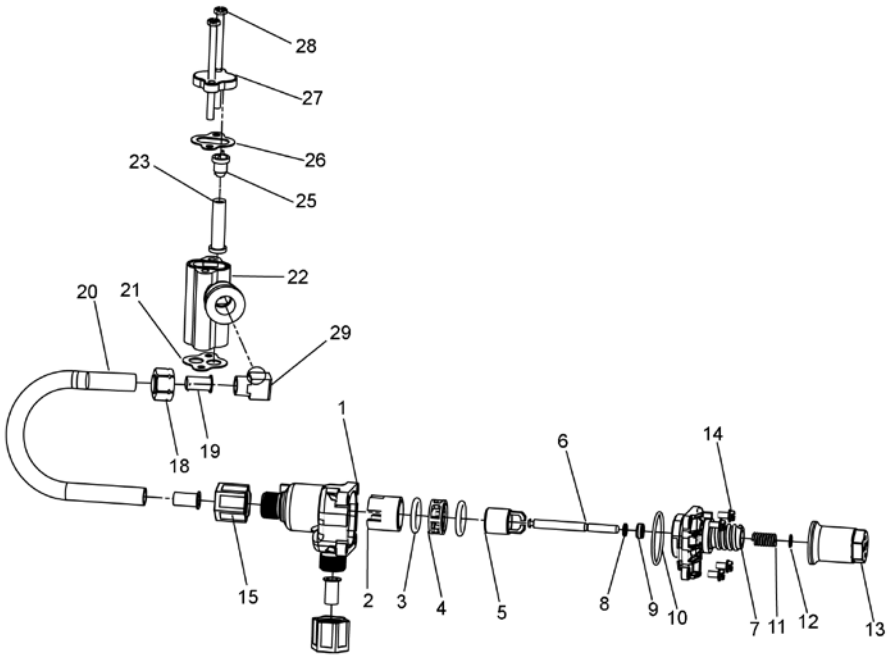

60604 Rev F

Artículo n.°	Cant.	Pieza n.°	Descripción
1	1	41202	Válvula de salmuera, 1700, plástico, superior
2	1	14785-01	Tope, control de flujo
3	1	14811	Junta tórica, -210, 560 CD, salmuera
4	1	14798	Espaciador, 1700, salmuera
5	1	14795	Pistón, válvula de salmuera
6	1	41203	Vástago, salmuera, 1710, plástico, 2900
7	1	41201	Válvula de salmuera, 1700, plástico, inferior
8	5	17908	Manga, vástago de la válvula de salmuera
9	1	12550	Quad Ring, -009
10	3	41547	Junta tórica, 2 mm x 35 mm
11	2	15310	Resorte, válvula de salmuera
12	2	10250	Aro, de retención
13	1	17906	Guía, vástago de la válvula de salmuera
14	2	14202-01	Tornillo, arandela hex. maquinada, 8-32 x 5/16 18-8, acero inoxidable
15	2	41056	Conjunto de la tuerca, 1/2”, plástico

Artículo n.°	Cant.	Pieza n.°	Descripción
18	1	15414	Tuerca, 2900, c/ manga
19	1	15415	Accesorio, encastre, 1/2", tubo
20	1	16460	Tubo, salmuera, 2850, 2900s
	1	42183	Tubo, salmuera, 2850s
	1	15416	Tubo, salmuera, 2900/2750
	1	41447	Tubo, salmuera, 2900s, contra-corriente
21	1	19925	Junta, cuerpo del inyector, 1700
22	1	17777	Cuerpo, inyector, 1700
23	1	14802-xxc	Garganta, inyector, -xxc es para el tamaño del inyector
25	1	14801-xxc	Tobera, inyector, -xxc es para el tamaño del inyector
26	1	10229	Junta, tapa del inyector, 1600
27	1	10228	Tapa, inyector
28	2	14804	Tornillo, cabeza hex. maquinada, 10 - 24 x 2-3/4 18-8, acero inoxidable
29	1	15413	Accesorio, codo, macho, 1/2 T x 3/8 NPT
No se muestra			
	1	17996	Dispersante, aire, inyector
	1	41493-00	Etiqueta, en blanco, controlador de flujo de la línea de succión, 1710

CONJUNTO DEL CONTADOR DE BRONCE DE 2"

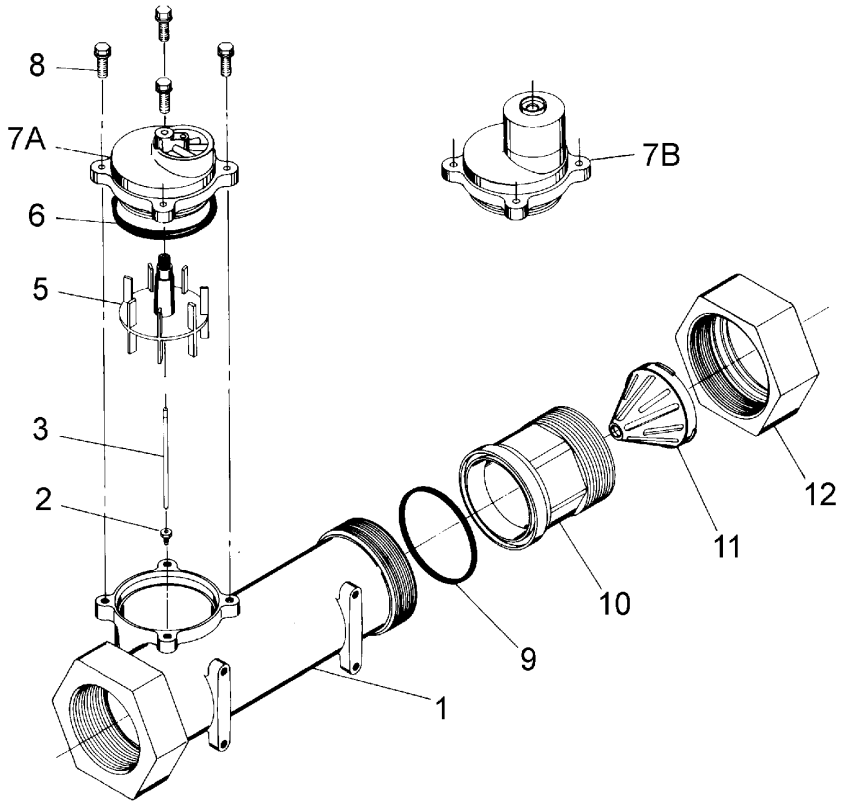

60393 Rev E

Artículo n.°	Cant.	Pieza n.°	Descripción
1	1	14456	Cuerpo, contador, 2”
2	1	15532	Emplazamiento, eje de la rueda de paletas, hex.
3	1	15432	Eje
5	1	15374	Conjunto de la rueda de paletas, contador de 2”
6	1	13847	Junta tórica, -137, estándar/560 CD, contador
7A	1	14038	Conjunto de la tapa del contador, estándar, plástico
7B	1	15150	Conjunto de la tapa del contador, 3/4” a 2”, plástico exterior, PDL
8	4	12112	Tornillo, cabeza hex. maquinada, 10-24 x 1/2 18-8, acero inoxidable
9	1	14679	Junta tórica, -227, contador
10	1	14568	Accesorio, boquilla, 2”
11	1	14680	Enderezador de caudal
12	1	14569	Tuerca, contador 2900

CONJUNTO DEL CONTADOR DE PLÁSTICO DE 2"

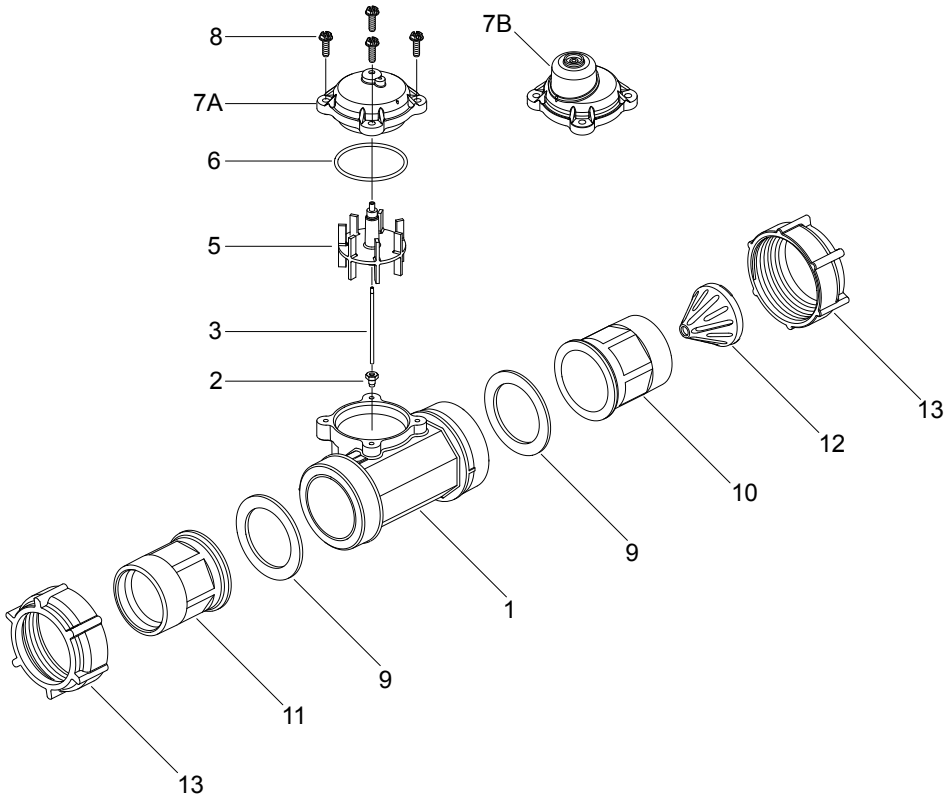

60621 Rev D

Artículo n.°	Cant.	Pieza n.°	Descripción
1	1	17689	Cuerpo, contador, plástico de 2”, c/ emplazamiento del eje de la rueda de paletas
2	1	15532	Emplazamiento, eje de la rueda de paletas, hex.
3	1	15432	Emplazamiento, rueda de paletas, acero inoxidable
5	1	15374	Conjunto de la rueda de paletas, contador de 2”
6	1	13847	Junta tórica, -137, estándar/560 CD, contador
7A	1	14038	Conjunto de la tapa del contador
7B		15150	Conjunto de la tapa del contador, ext.
8	4	12473	Tornillo, arandela hex., 10-24 x 5/8 18-8, acero inoxidable
9	2	40666	Emplazamiento, cara, 2”, contador de plástico
10A	1	17987-001	Accesorio, boquilla, 2”, plástico, NPT, maquinado, enderezador de caudal
10B	1	17987-101	Accesorio, boquilla, 2”, plástico, BSP, maquinado, enderezador de caudal
11A	1	17987-000	Accesorio, boquilla, 2”, plástico, NPT
11B	1	17987-100	Accesorio, boquilla, 2”, plástico, BSP
12	1	14680	Enderezador de caudal
13	2	17988	Tuerca, contador de 2”

CONJUNTO DEL OPERADOR DE LA VÁLVULA DE SERVICIO 1600 (ESTILO ANTERIOR)

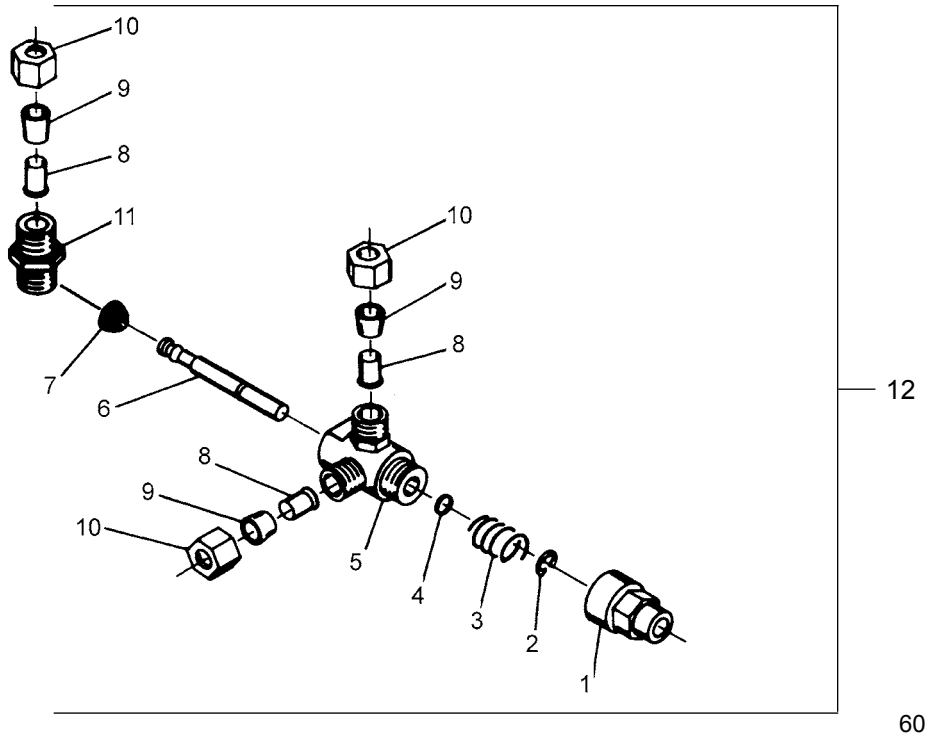

60150 Rev A

Artículo n.°	Cant.	Pieza n.°	Descripción
1	1	11749	Guía, vástago de la válvula de salmuera
2	1	10250	Aro, de retención
3	1	10249	Resorte, válvula de salmuera
4	1	12550	Quad Ring, -009
5	1	10785	Válvulas de bronce del conjunto del cuerpo SVO
6	1	12552-02	Vástago de la válvula de salmuera, 1600, c/ emplazamiento
7	1	12626	Emplazamiento, válvula de salmuera
8	3	10332	Accesorio, encastre, 3/8
9	3	10330	Accesorio, manga, Celcon de 3/8
10	3	10329	Accesorio, tubo, tuerca de 3/8, bronce
11	1	10331	Accesorio, compresión, 1/4” x 3/8”
12	1	60150	Operador de la válvula de servicio, conjunto, 1600, estilo anterior, completo

OPERADOR DE LA VÁLVULA DE SERVICIO 1600 (ESTILO NUEVO)

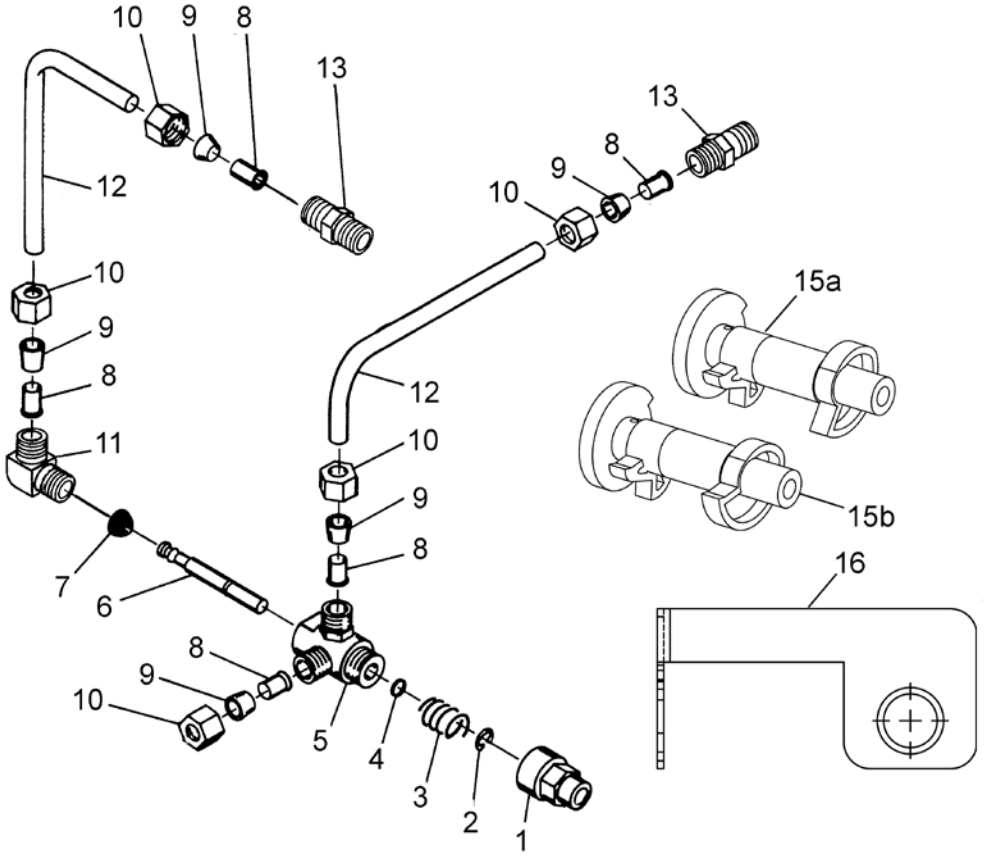

60150 Rev A

Artículo n.°	Cant.	Pieza n.°	Descripción
1	1	11749	Guía, vástago de la válvula de salmuera
2	1	10250	Aro, de retención
3	1	10249	Resorte, válvula de salmuera
4	1	12550	Quad Ring, -009
5	2	10785	Válvulas de bronce del conjunto del cuerpo SVO
6	1	12552	Vástago de la válvula de salmuera, 1600
7	1	12626	Emplazamiento, válvula de salmuera
8	5	10332	Accesorio, encastre, 3/8
9	5	10330	Accesorio, manga, Celcon de 3/8”
10	5	10329	Accesorio, tubo, tuerca de 3/8, bronce
11	1	10328	Accesorio, codo, 90 grados, 1/4 NPT x 3/8 Tubo
12	2	12897	Tubo, accesorio, 3/8 x 9 3/4
13	1	16730	Accesorio, macho, 1/4 x 1
14	2	15415	Accesorio, encastre, 1/2” tubo
15a	1	12472	Conjunto de leva, Tri-Stack, posterior al enjuague rápido
15b	1	15770	Conjunto de leva, Tri-Stack especial, posterior al rellenado del tanque
16	1	12114	Soporte, motor fueraborda, revestido
17	1	60150-01	Conjunto del operador de la válvula de servicio, 1600, estilo nuevo, artículo n.° 1 al 11

VÁLVULA DE SALMUERA DE SEGURIDAD 2300

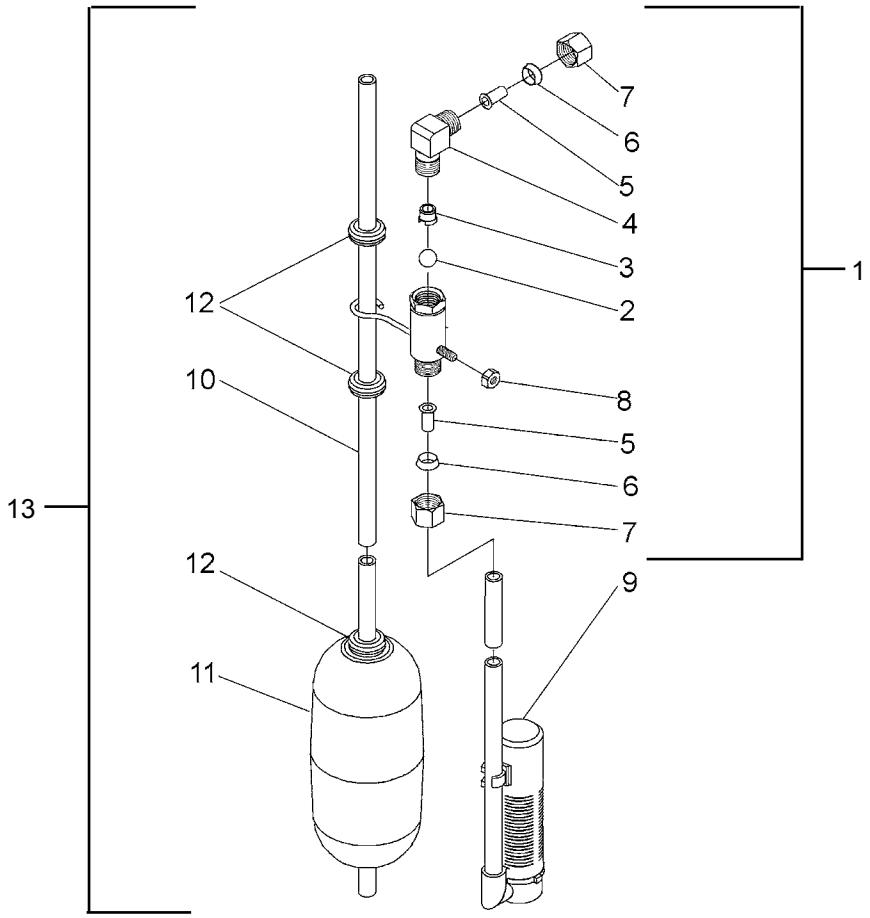

60027 Rev A

Artículo n.°	Cant.	Pieza n.°	Descripción
1	1	60027-FF	Cuerpo de la válvula de salmuera de seguridad, 2300, accesorio en dirección al brazo
1A	1	60027-FFS	Cuerpo de la válvula de salmuera de seguridad, 2300, accesorio en dirección al montante
2	1	10138	Esfera, 3/8” de bronce
3	1	11566	Tope de la esfera, rellenado lento
4	1	10328	Accesorio, codo, 90 grados, 1/4 NPT x 3/8 Tubo
5	1	10332	Accesorio, encastre, 3/8
6	1	10330	Accesorio, manga, Celcon de 3/8
7	1	10329	Accesorio, tubo, tuerca de 3/8, bronce
8	1	10186	Tuerca, hex., 10-32
9	1	60002-34	Respiradero, n.° 500, 34” de largo
		60003-34	Respiradero, n.° 500, agua dura, 34”, tubo
10	1	10149	Varilla, flotador
11	1	10700	Conjunto del flotador, blanco
12	3	10150	Roñada, 0.30 de diámetro
13	1	60028-30	Conjunto del flotador, blanco
13A	1	60028-30SAN	Conjunto del flotador, SAN, agua caliente

VÁLVULA DE SALMUERA DE SEGURIDAD 2310

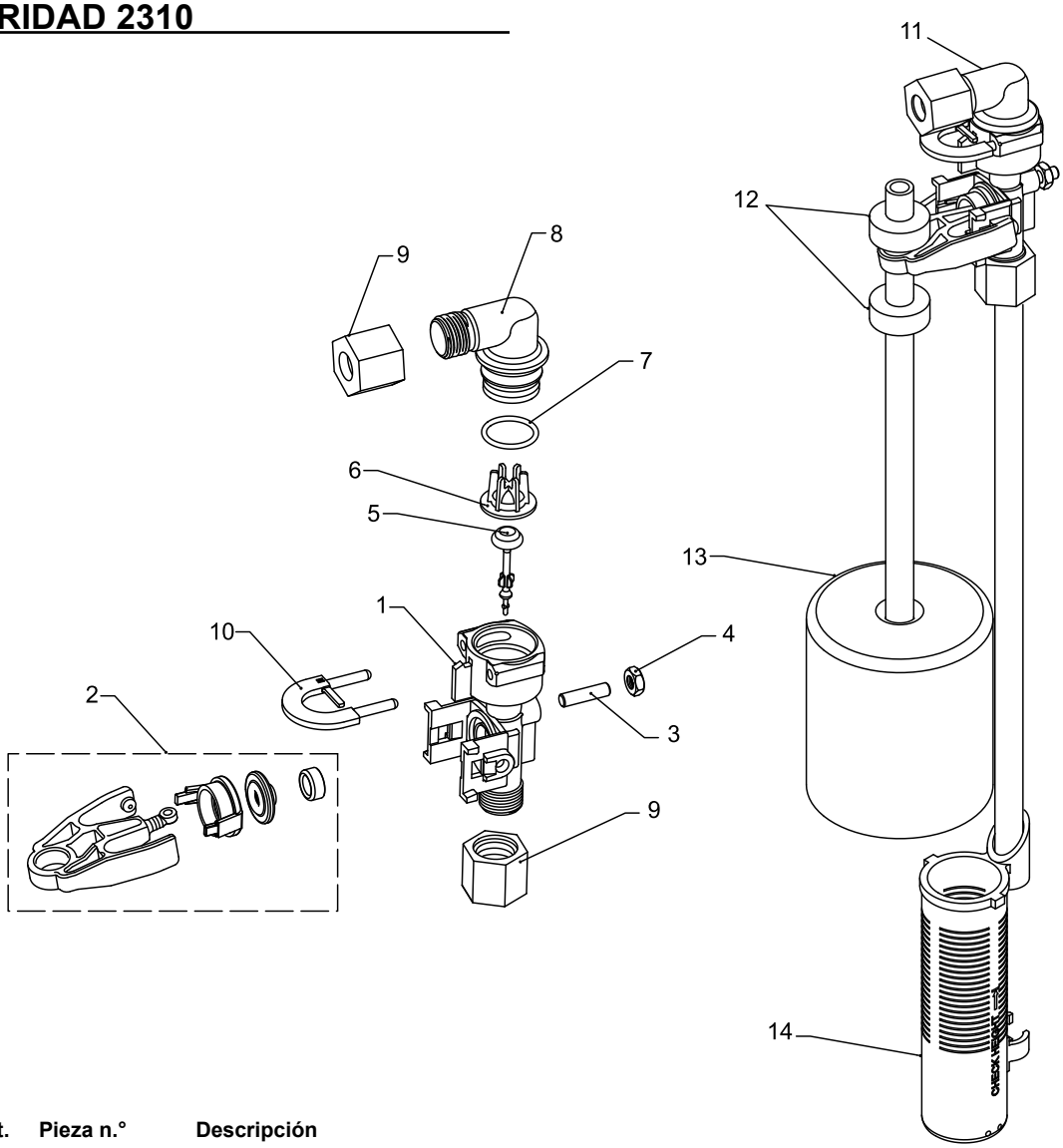

Artículo n.°	Cant.	Pieza n.°	Descripción
1	1	19645	Cuerpo, válvula de salmuera de seguridad, 2310
2	1	19803	Conjunto de la válvula de salmuera de seguridad
3	1	19804	Tornillo, cabeza cilíndrica ranurada, juego, 10-24 x 0.75
4	1	19805	Tuerca, hex., 10-24, de nilón negro
5	1	19652-01	Conjunto del distribuidor, SBV c/ junta tórica
6	1	19649	Dispensador de flujo
7	1	11183	Junta tórica, -017
8	1	19647	Codo, válvula de salmuera de seguridad
9	2	19625	Conjunto de la tuerca, 3/8”, plástico
10	1	18312	Tope, desagüe
11	1	60014	Conjunto de la válvula de salmuera de seguridad, 2310
12	2	10150	Roñada, 0.30 de diámetro
13	1	60068-30	Conjunto del flotador, 2310, c/ varilla de 30”
14	1	60002-34	Respiradero, n.° 500, 34” de largo

VÁLVULA DE SALMUERA DE SEGURIDAD 2350

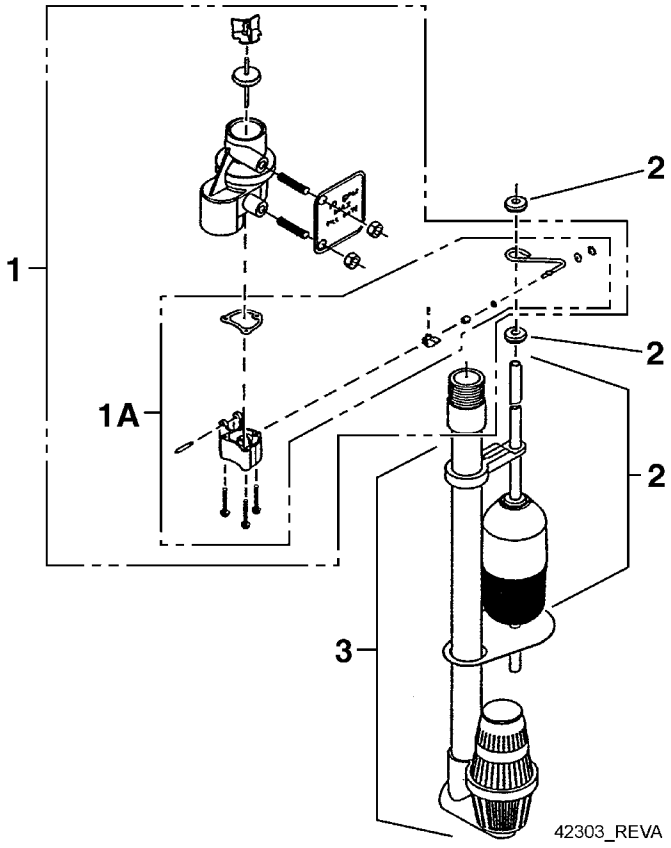

Artículo n.°	Cant.	Pieza n.°	Descripción
1	1	60038	Válvula de salmuera de seguridad, 2350
1A	1	61024	Conjunto del accionador, 2350, salmuera
2	1	60028-30	Conjunto del flotador, 2350, 30”, blanco
	1	60026-30SAN	Conjunto del flotador, 2350, 30”, agua caliente
3	1	60009-00	Respiradero, n.° 900, comercial menos los accesorios
	1	60009-01	Respiradero, n.° 900, comercial, agua caliente menos los accesorios
No se muestra			
	1	18603	Conjunto de accesorios, 900, respiradero, 2350
	1	18602	Conjunto de accesorios, 900, respiradero

CONSEJOS DE SERVICIO GENERAL PARA EL CONTROL DEL CONTADOR

Problema: Sale agua dura del ablandador.

Motivo: Se excedió la capacidad de reserva.

Corrección: Compruebe los requisitos de la dosis de sal y vuelva a ajustar la rueda de programa para establecer una reserva adicional.

Motivo: La rueda de programa no gira con la salida del contador.

Corrección: Tire del cable de la cubierta del contador y gírelo manualmente. La rueda de programa se debe mover sin la cubierta y el embrague debe hacer clic cuando la rueda de programa se encuentre con el tope de regeneración. De no hacerlo, reemplace el temporizador.

Motivo: El contador no está midiendo el flujo.

Corrección: Verifique el contador con el controlador del contador.

SOLUCIÓN DE PROBLEMAS

Problema	Causa	Corrección
El acondicionador de agua no regenera.	Se interrumpió el suministro eléctrico a la unidad.	Garantice un suministro eléctrico permanente (compruebe los fusibles, el enchufe, la cadena o el interruptor).
	El temporizador está defectuoso.	Reemplace el temporizador.
	Falla de electricidad.	Vuelva a configurar la hora.
Agua dura.	La válvula de derivación está abierta.	Cierre la válvula de derivación.
	No hay sal en el tanque de salmuera.	Agregue sal al tanque y mantenga el nivel de sal por encima del nivel del agua.
	Filtro del inyector taponado.	Limpie el filtro del inyector.
	No corre suficiente agua al tanque de salmuera.	Verifique el tiempo de rellenado del tanque de salmuera y limpie el controlador de flujo de la línea de succión si está taponado.
	Dureza en el tanque de agua caliente.	Se debe descargar varias veces el tanque de agua caliente.
	Pérdida en el tubo del distribuidor.	Asegúrese de que el tubo del distribuidor no esté agrietado. Compruebe la junta tórica y el piloto del tubo.
	Pérdida en la válvula interna.	Reemplace los sellos, los espaciadores o el pistón.
La unidad utiliza demasiada sal.	Configuración de sal inadecuada.	Compruebe la utilización y la configuración de sal.
	Demasiada agua en el tanque de salmuera.	Consulte “Demasiada agua en el tanque”.
Pérdida de presión de agua.	Acumulación de hierro en la línea que se dirige al acondicionador de agua.	Limpie la línea que se dirige al acondicionador de agua.
	Acumulación de hierro en el acondicionador de agua.	Limpie el control y agregue limpiador de minerales al depósito de minerales. Aumente la frecuencia de la regeneración.
	Entrada del control taponada por material extraño que se desprendió de los caños debido a mantenimiento reciente en el sistema de cañerías.	Quite el pistón y limpie el control.
Pérdida de mineral a través de la línea de desagüe.	Aire en el sistema de agua.	Asegúrese de que el sistema de pozo cuente con un control de eliminación de aire adecuado. Compruebe que el pozo esté seco.
	Control de flujo de la línea de desagüe de tamaño inadecuado.	Compruebe que haya una velocidad de desagüe adecuada.
Hierro en agua acondicionada.	Depósito de minerales atorado.	Compruebe el contralavado, la extracción de salmuera y el rellenado del tanque de salmuera. Aumente la frecuencia de la regeneración. Aumente la duración del contralavado.
Demasiada agua en el tanque de salmuera.	Control de flujo de la línea de desagüe taponado.	Limpie el control de flujo.
	Sistema del inyector taponado.	Limpie el inyector y el filtro.
	El temporizador no vuelve al punto inicial.	Reemplace el temporizador.
	Material extraño en la válvula de salmuera.	Reemplace el emplazamiento de la válvula de salmuera y limpie la válvula.
	Material extraño en el controlador de flujo de la línea de succión.	Limpie el controlador de flujo de la línea de succión.
El ablandador no extrae la salmuera.	El control de flujo de la línea de desagüe está taponado.	Limpie el control de flujo de la línea de desagüe.
	El inyector está taponado.	Limpie el inyector.
	Filtro del inyector taponado.	Limpie el filtro
	La presión de la línea es demasiado baja.	Aumente la presión de la línea a 20 psi.
	Pérdida en el control interno.	Cambie los sellos, los espaciadores y el conjunto del pistón.
	El adaptador de servicio no realiza el ciclo.	Compruebe el motor impulsor y los interruptores.
El control realiza los ciclos continuamente.	Ajuste mal realizado, o interruptor dañado o en corto.	Determine si el interruptor o el temporizador están defectuosos y reemplácelos, o reemplace todo el cabezal eléctrico.
El desagüe corre continuamente.	La válvula no está programada correctamente.	Compruebe el programa del temporizador y la posición del control. Reemplace el conjunto del cabezal eléctrico si la posición no es adecuada.
	Material extraño en control.	Quite el conjunto del cabezal eléctrico e inspeccione el diámetro interno. Quite el material extraño y compruebe el control en las diferentes posiciones de regeneración.
	Pérdida en el control interno.	Reemplace los sellos y el conjunto del pistón.

DIAGRAMAS DE FLUJO DEL ACONDICIONADOR DE AGUA - CO-CORRIENTE

1 Posición de servicio

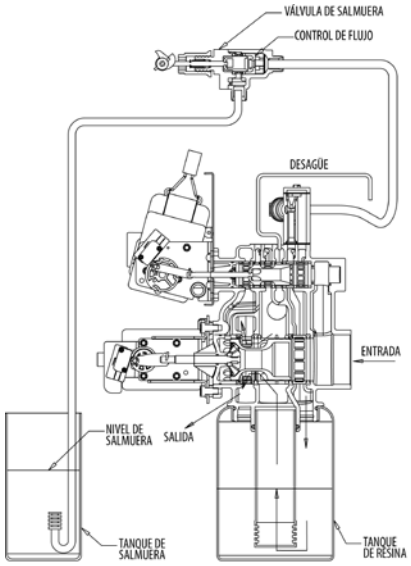

2 Posición de contralavado

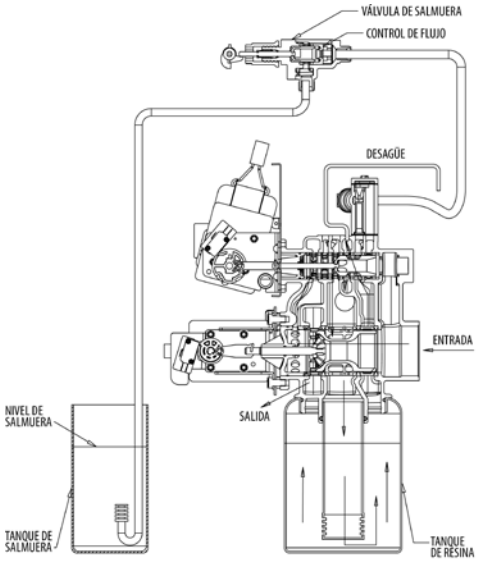

3 Posición de succión

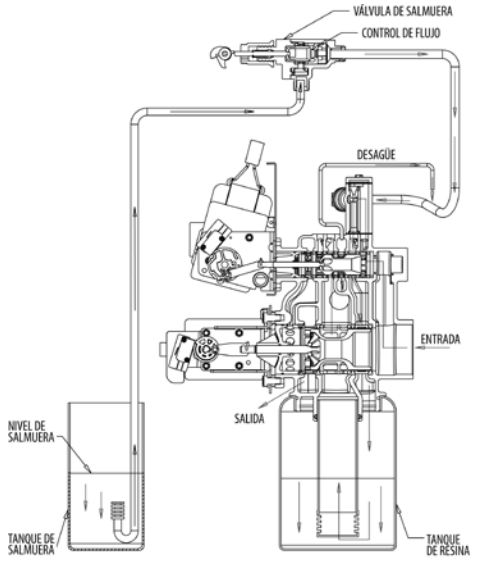

4 Posición de enjuague lento

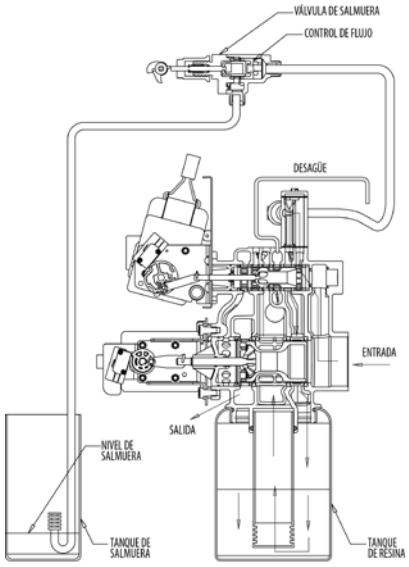

5 Enjuague rápido

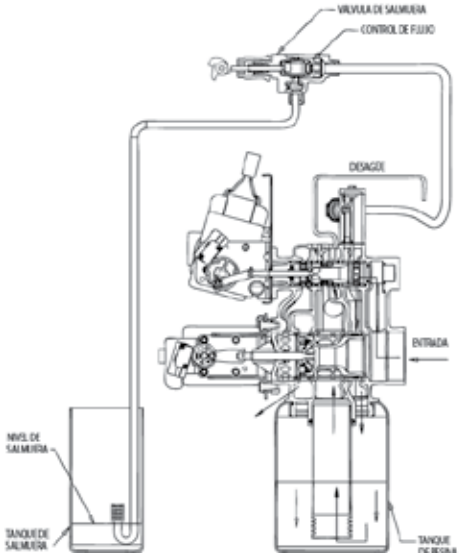

6 Posición de rellenado del tanque de salmuera

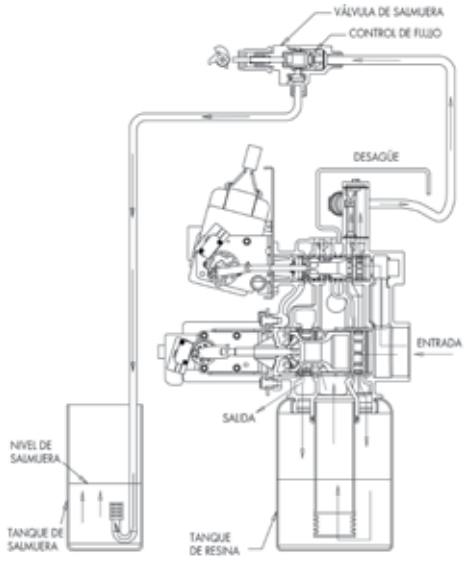

DIAGRAMAS DE FLUJO DEL ACONDICIONADOR DE AGUA - CONTRA-CORRIENTE

1 Posición de servicio

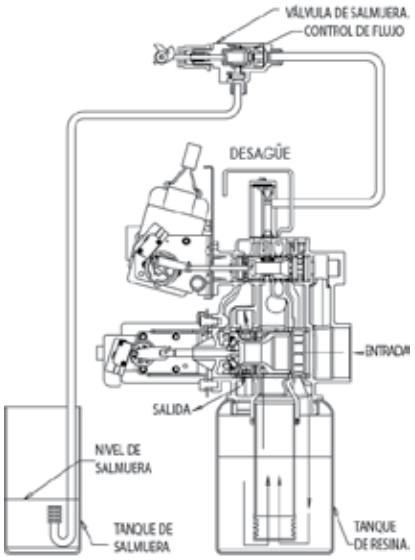

2 Posición de succión

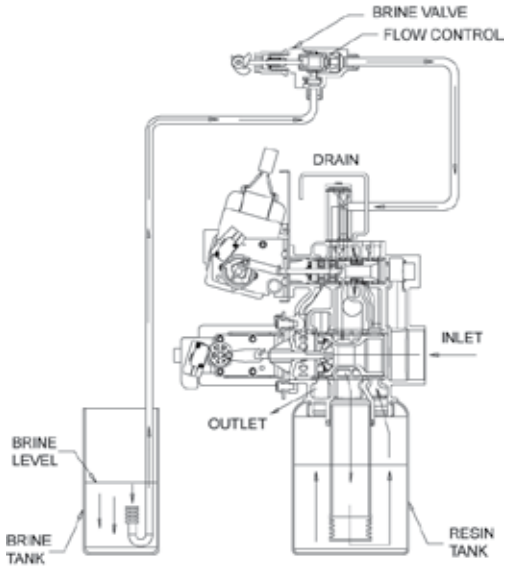

3 Posición de enjuague lento

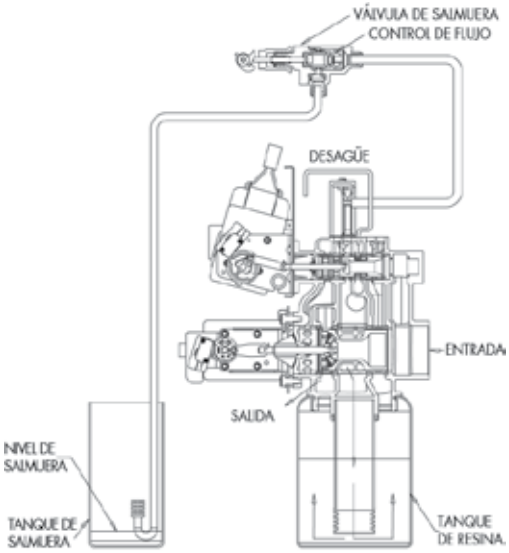

4 Posición de contralavado

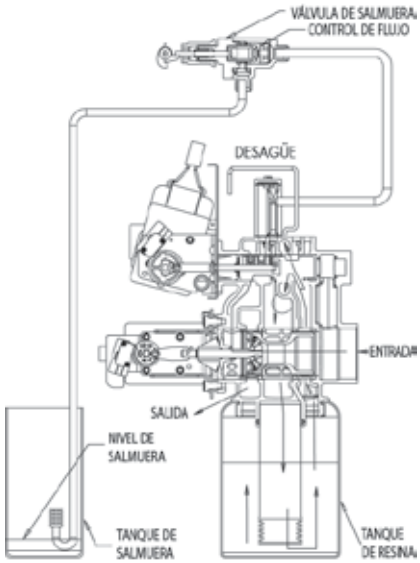

5 Enjuague rápido

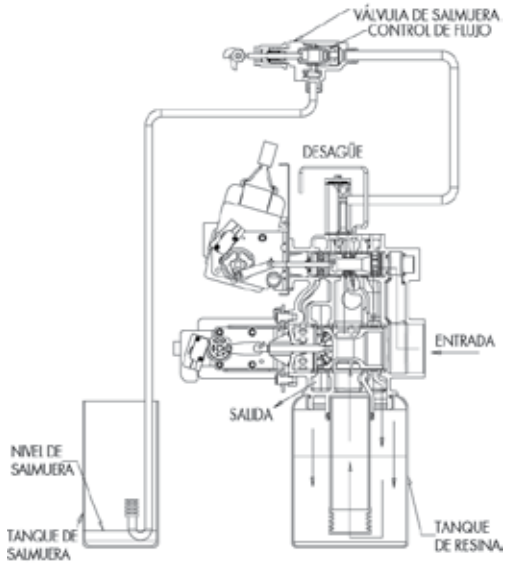

6 Posición de rellenado del tanque de salmuera

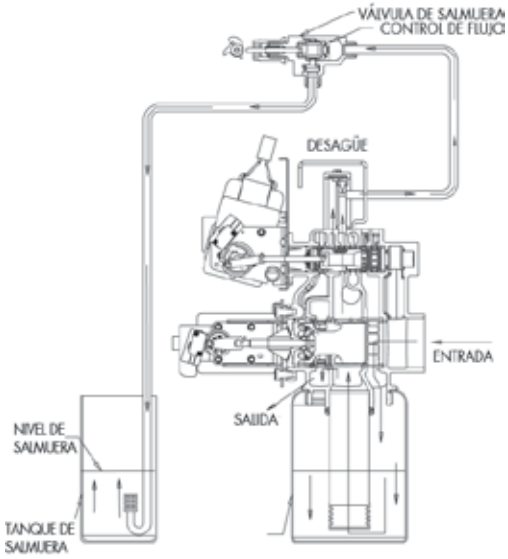

61500-2900 CONTRA-CORRIENTE Rev F

INFORMACIÓN DE FLUJO Y VELOCIDADES DE EXTRACCIÓN DEL INYECTOR - CO-CORRIENTE

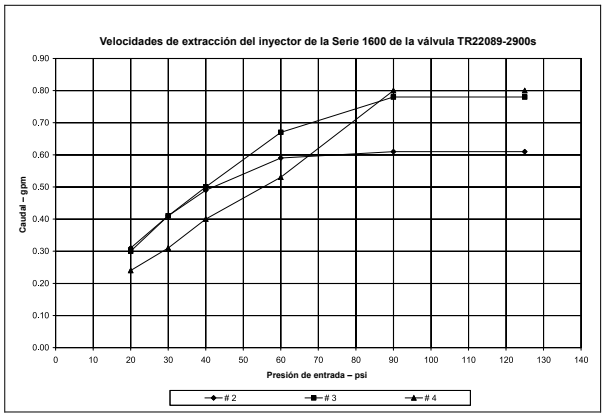

Inyectores de la serie 1600	Velocidad de extracción – gpm		
Presión	# 2	# 3	# 4
20	0.31	0.30	0.24
30	0.41	0.41	0.31
40	0.49	0.50	0.40
60	0.59	0.67	0.53
90	0.61	0.78	0.80
125	0.61	0.78	0.80
Todos los inyectores utilizan una tapa de acero y un dispersante de aire			

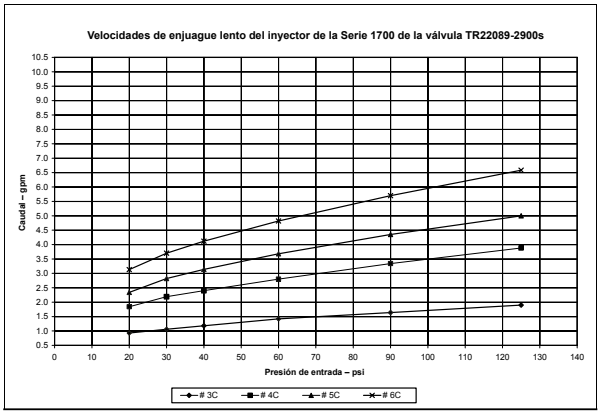

Inyectores de la serie 1700	Enjuague lento – gpm			
Presión	# 3C	# 4C	# 5C	# 6C
20	0.93	1.84	2.34	3.13
30	1.06	2.19	2.82	3.70
40	1.18	2.40	3.14	4.12
60	1.42	2.80	3.68	4.82
90	1.64	3.34	4.35	5.70
125	1.90	3.88	5.00	6.58
N.° 3C – tapa de acero, sin junta tórica, dispersante de aire N.° 4C y 5C – tapa de acero, junta tórica, dispersante de aire N.° 6C y 7C – tapa de bronce, junta tórica, sin dispersante de aire				

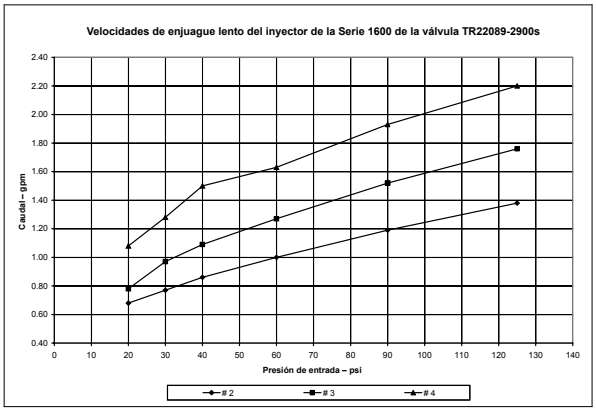

1600 Inyectores de la serie	Velocidades de enjuague lento – gpm		
Presión	**# 2**	**# 3**	**# 4**
20	0.68	0.78	1.08
30	0.77	0.97	1.28
40	0.86	1.09	1.50
60	1.00	1.27	1.63
90	1.19	1.52	1.93
125	1.38	1.76	2.20
Todos los inyectores utilizan una tapa de acero y un dispersante de aire			

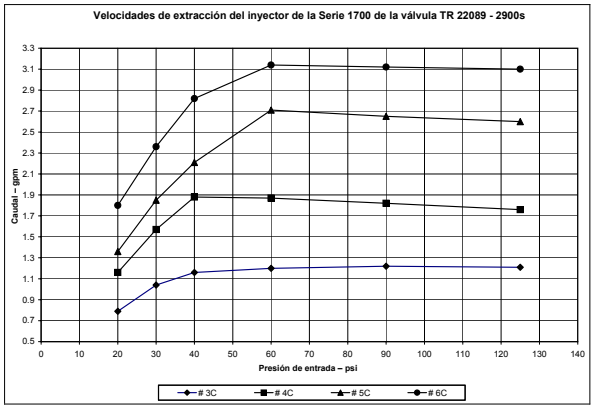

Inyectores de la serie 1700	Velocidad de extracción – gpm			
Presión	# 3C	# 4C	# 5C	# 6C
20	0.79	1.16	1.36	1.80
30	1.04	1.57	1.85	2.36
40	1.16	1.88	2.21	2.82
60	1.20	1.87	2.71	3.14
90	1.22	1.82	2.65	3.12
125	1.21	1.76	2.60	3.10
N.° 3C – tapa de acero, sin junta tórica, dispersante de aire N.° 4C y 5C – tapa de acero, junta tórica, dispersante de aire N.° 6C – tapa de bronce, junta tórica, sin dispersante de aire				

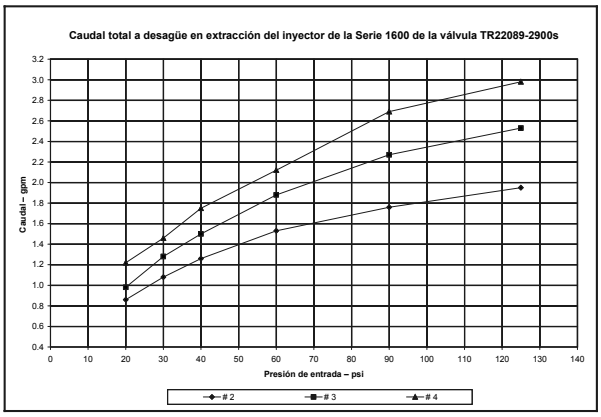

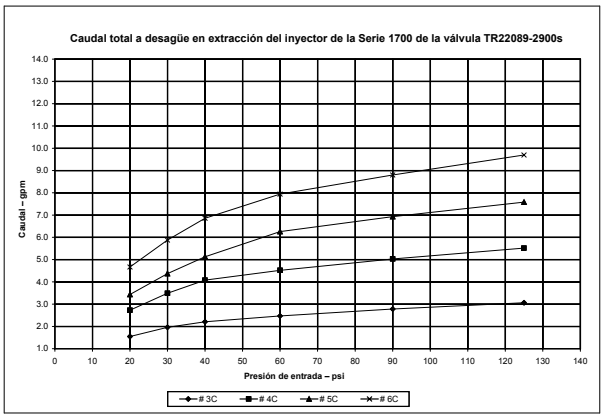

DIMENSIONES DE LA PLACA POSTERIOR AMBIENTAL

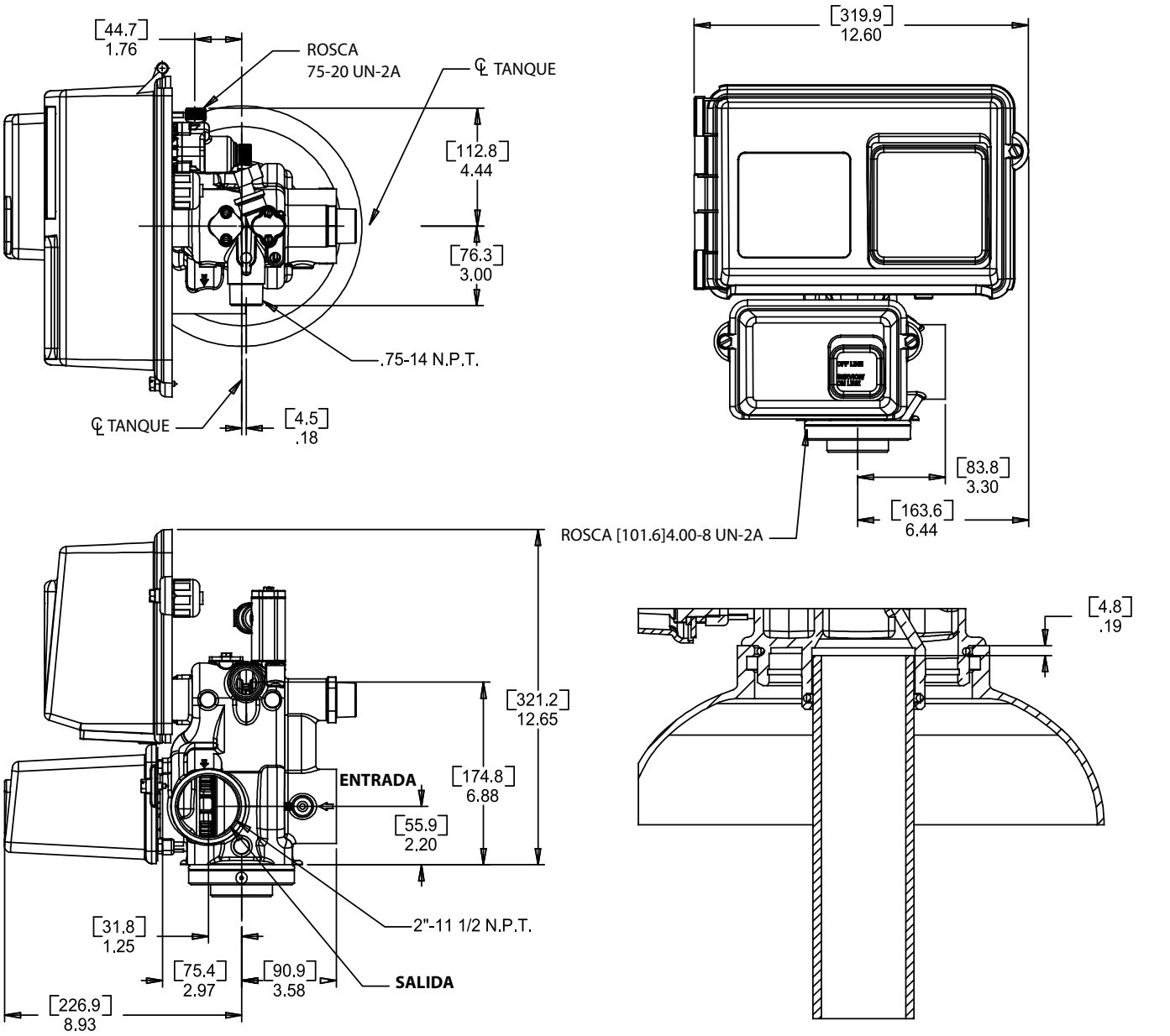

61500-2900LNE Rev B

SISTEMA N.° 4

Instalación habitual de un tanque solo con contador opcional

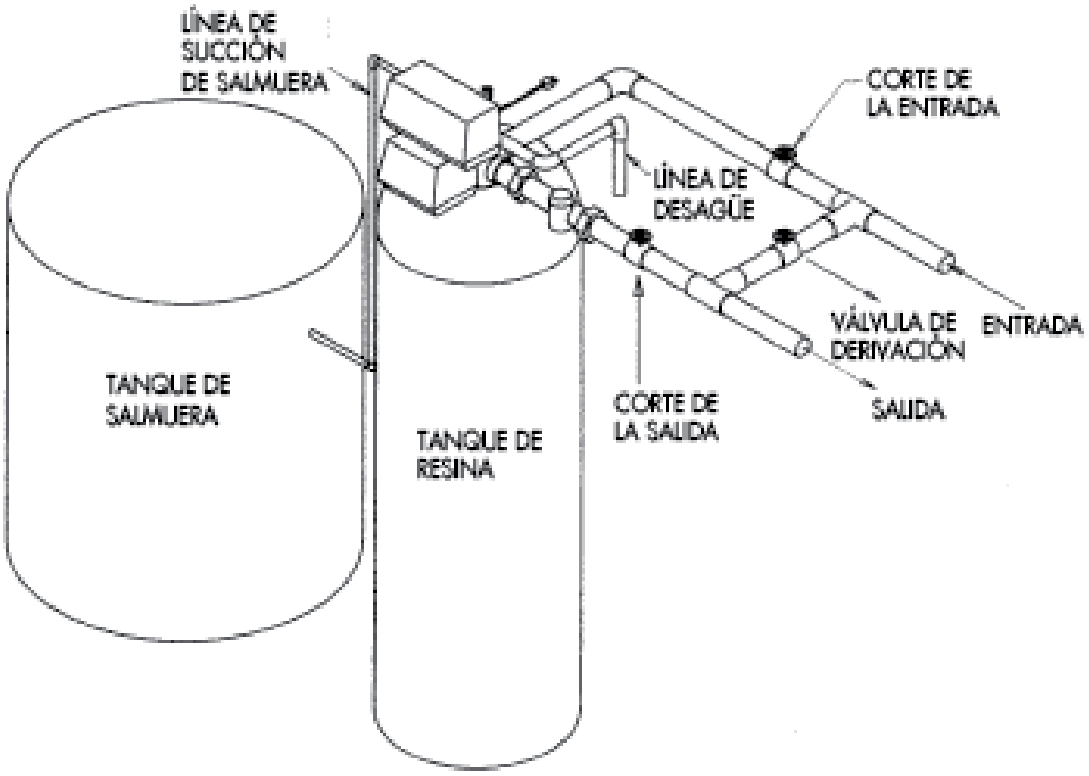

INTERBLOQUEO DEL SISTEMA N.° 5

Instalación habitual de un tanque doble con interbloqueo de contador opcional y sin derivación de agua dura

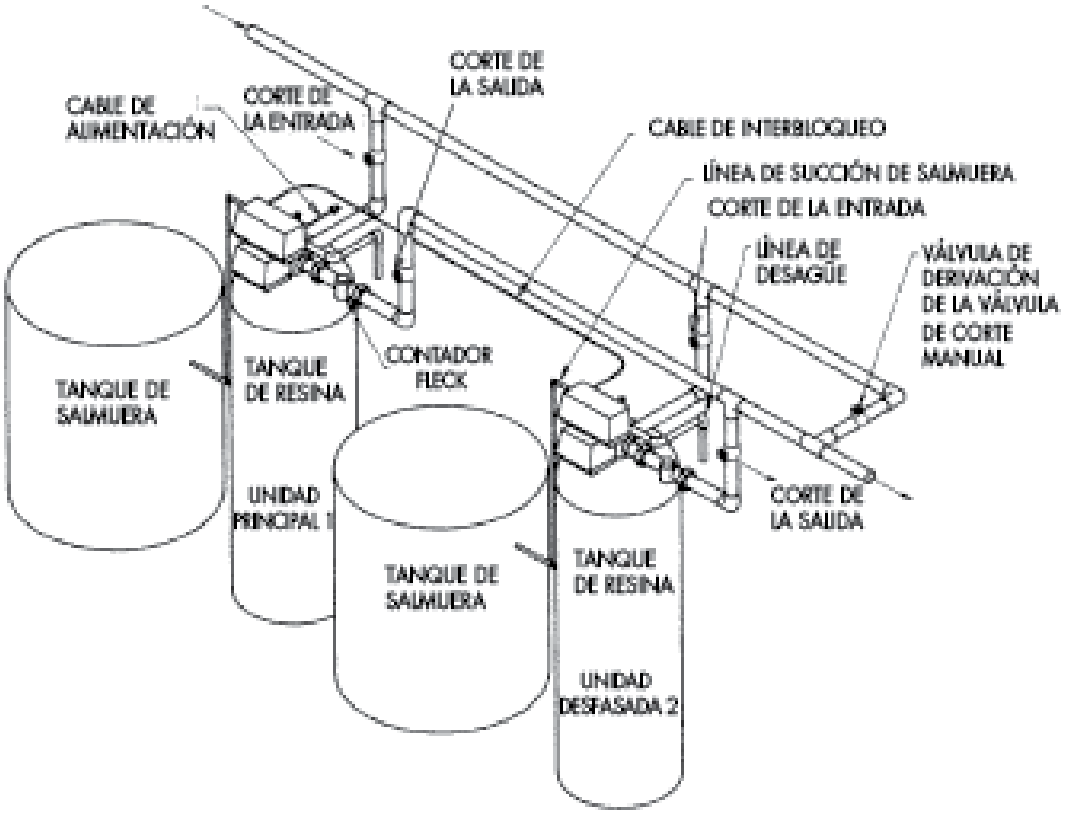

SISTEMAS N.° 6 Y 7

Instalación de regeneración de serie doble con contador remoto

Instalación de alternador doble

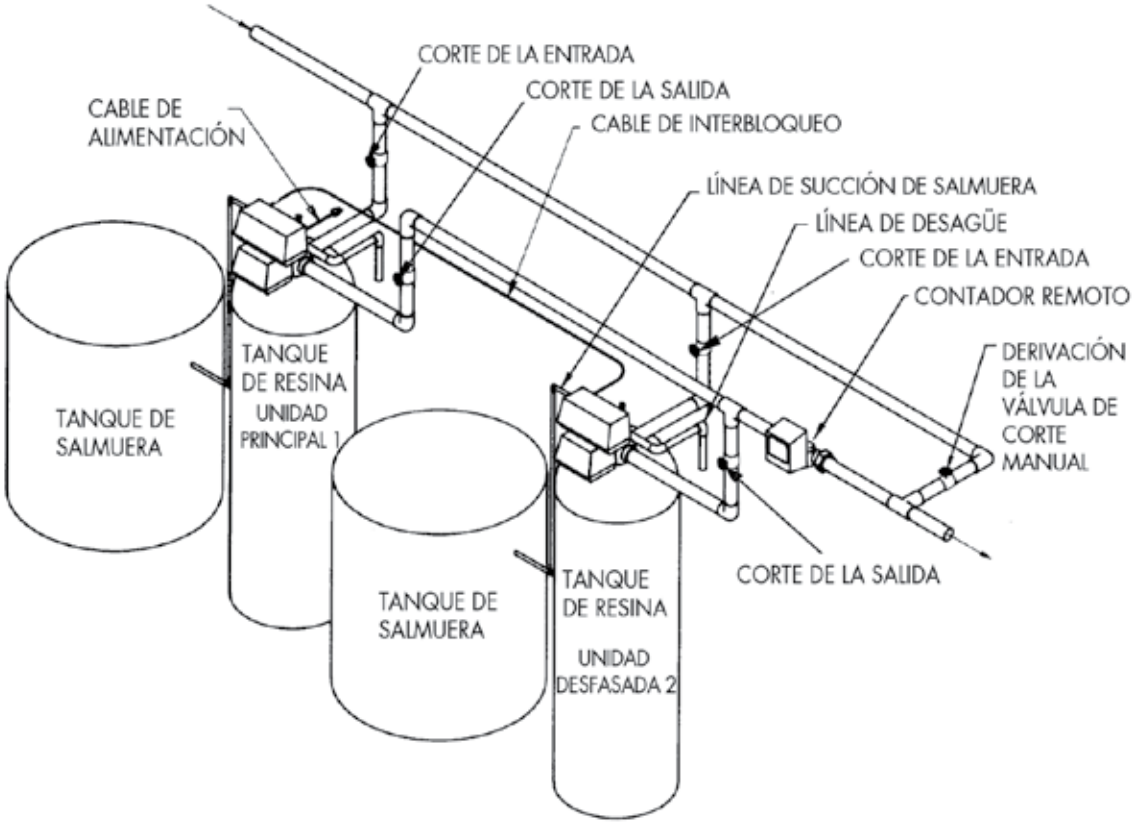

NOTA: En el Sistema 7, el cable de alimentación está en la Unidad 2.

NOTA: El Sistema 7 puede funcionar tanto con uno como con dos tanques. Se deben utilizar dos tanques de salmuera si la regeneración dura menos de 4 horas.

CABLEADO DEL SISTEMA N.° 4

Cableado de la válvula de regeneración inmediata o retardada de una sola válvula

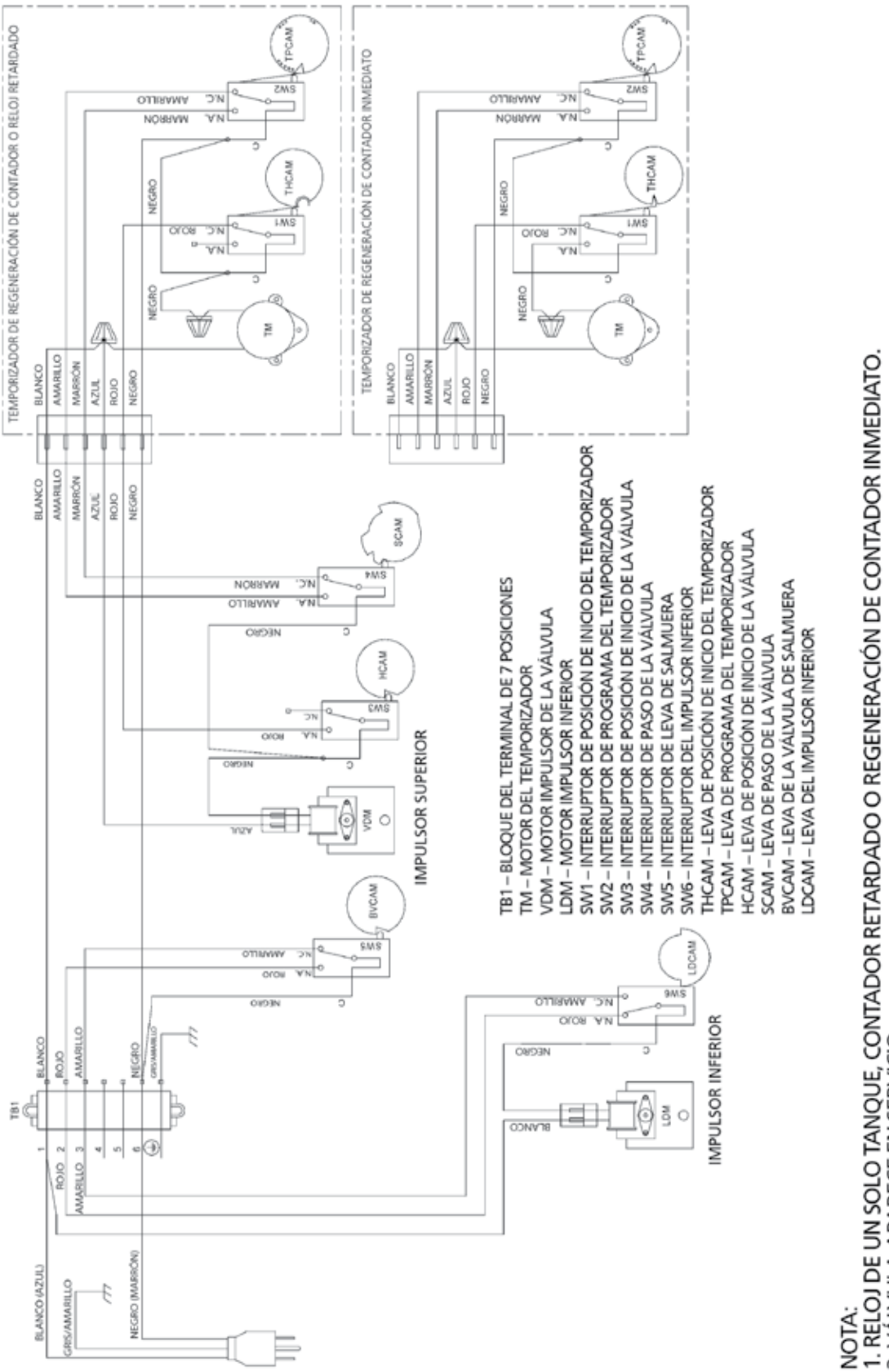

18684 Rev E

CABLEADO DEL SISTEMA N.° 4

continuación

Con cableado de válvula de inicio remoto

15405 Rev G

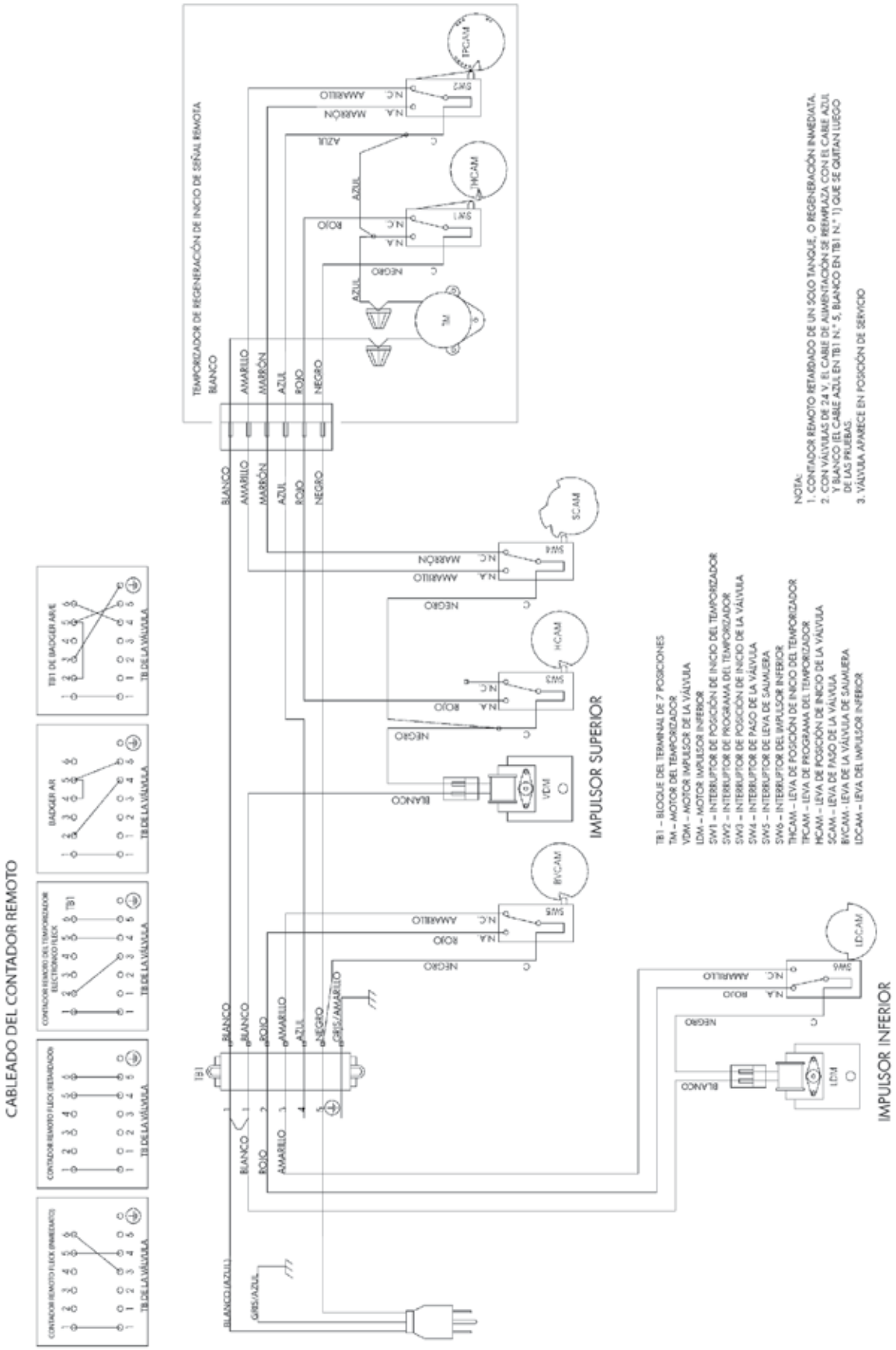

CABLEADO DEL SISTEMA N.° 5

Cableado de la válvula de regeneración del interbloqueo

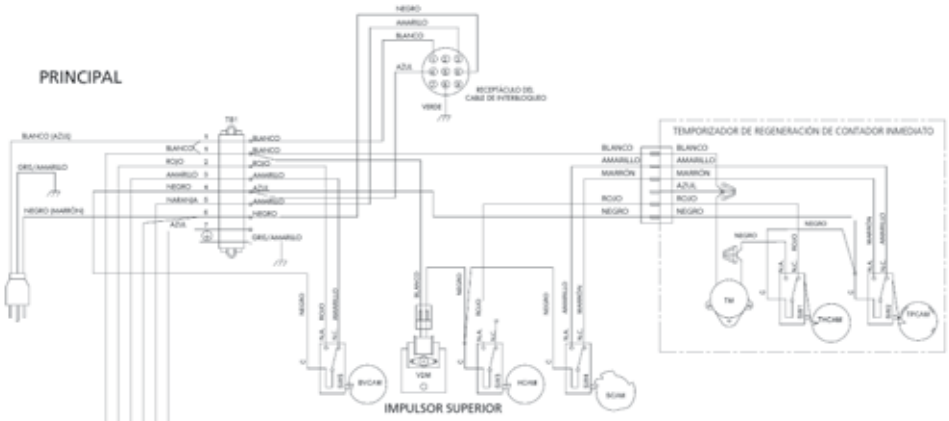

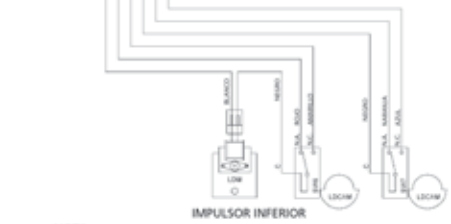

TB1 – BLOQUE DEL TERMINAL DE 9 POSICIONES
TM – MOTOR DEL TEMPORIZADOR
VDM – MOTOR IMPULSOR DE LA VÁLVULA
LDM – MOTOR IMPULSOR INFERIOR
SW1 – INTERRUPTOR DE POSICIÓN DE INICIO DEL TEMPORIZADOR
SW2 – INTERRUPTOR DE PROGRAMA DEL TEMPORIZADOR
SW3 – INTERRUPTOR DE POSICIÓN DE INICIO DE LA VÁLVULA
SW4 – INTERRUPTOR DE PASO DE LA VÁLVULA
SW5 – INTERRUPTOR DE LEVA DE SALMUERA
SW6 – INTERRUPTOR DEL IMPULSOR INFERIOR (INTERIOR)
SW7 – INTERRUPTOR DEL IMPULSOR INFERIOR (EXTERIOR)
THCAM – LEVA DE POSICIÓN DE INICIO DEL TEMPORIZADOR
TPCAM – LEVA DE PROGRAMA DEL TEMPORIZADOR
HCAM – LEVA DE POSICIÓN DE INICIO DE LA VÁLVULA
SCAM – LEVA DE PASO DE LA VÁLVULA
BVCAM – LEVA DE LA VÁLVULA DE SALMUERA
LDCAM – LEVA DEL IMPULSOR INFERIOR

NOTA:
1. INTERBLOQUEO DE DOS TANQUES, CONTADOR INDIVIDUAL, REGENERACIÓN INMEDIATA.
2. AMBOS TANQUES HABITUALMENTE EN SERVICIO. UN SOLO TANQUE EN REGENERACIÓN, EL OTRO PERMANECE EN SERVICIO.
3. VÁLVULA APARECE EN SERVICIO.

18685-01 Rev D

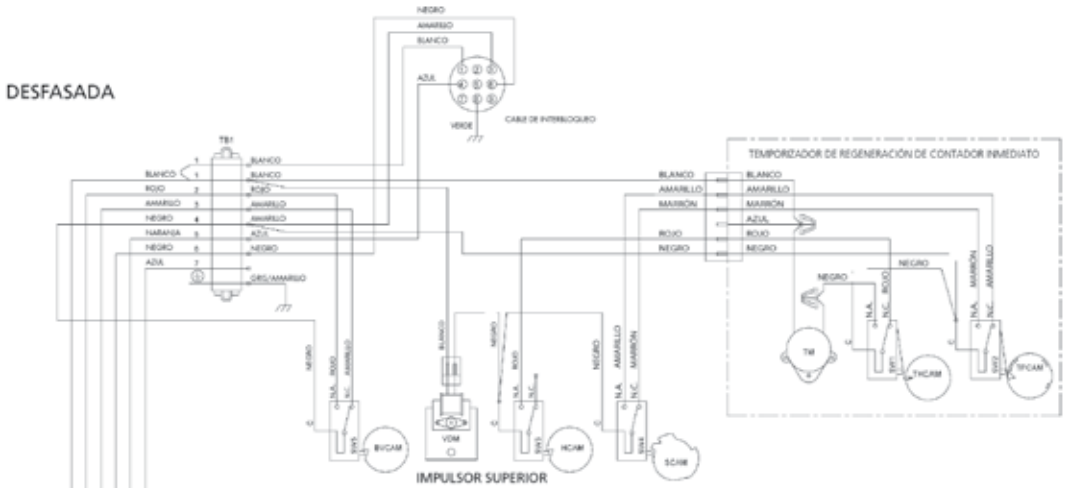

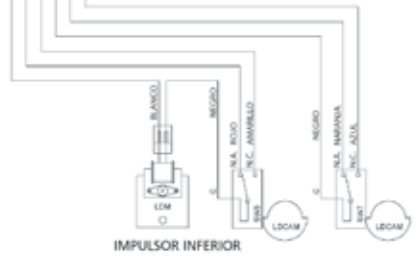

TB1 – BLOQUE DEL TERMINAL DE 9 POSICIONES
TM – MOTOR DEL TEMPORIZADOR
VDM – MOTOR IMPULSOR DE LA VÁLVULA
LDM – MOTOR IMPULSOR INFERIOR
SW1 – INTERRUPTOR DE POSICIÓN DE INICIO DEL TEMPORIZADOR
SW2 – INTERRUPTOR DE PROGRAMA DEL TEMPORIZADOR
SW3 – INTERRUPTOR DE POSICIÓN DE INICIO DE LA VÁLVULA
SW4 – INTERRUPTOR DE PASO DE LAH VÁLVULA
SW5 – INTERRUPTOR DE LEVA DE SALMUERA
SW6 – INTERRUPTOR DEL IMPULSOR INFERIOR (INTERIOR)
SW7 – INTERRUPTOR DEL IMPULSOR INFERIOR (EXTERIOR)
THCAM – LEVA DE POSICIÓN DE INICIO DEL TEMPORIZADOR
TPCAM – LEVA DE PROGRAMA DEL TEMPORIZADOR
HCAM – LEVA DE POSICIÓN DE INICIO DE LA VÁLVULA
SCAM – LEVA DE PASO DE LA VÁLVULA
BVCAM – LEVA DE LA VÁLVULA DE SALMUERA
LDCAM – LEVA DEL IMPULSOR INFERIOR

NOTA:
1. INTERBLOQUEO DE DOS TANQUES, CONTADOR INDIVIDUAL, REGENERACIÓN INMEDIATA.
2. AMBOS TANQUES HABITUALMENTE EN SERVICIO. UN SOLO TANQUE EN REGENERACIÓN, EL OTRO PERMANECE EN SERVICIO.
3. VÁLVULA APARECE EN SERVICIO.

18685-02 Rev D

CABLEADO DEL SISTEMA N.° 6

Cableado de la válvula de regeneración en serie

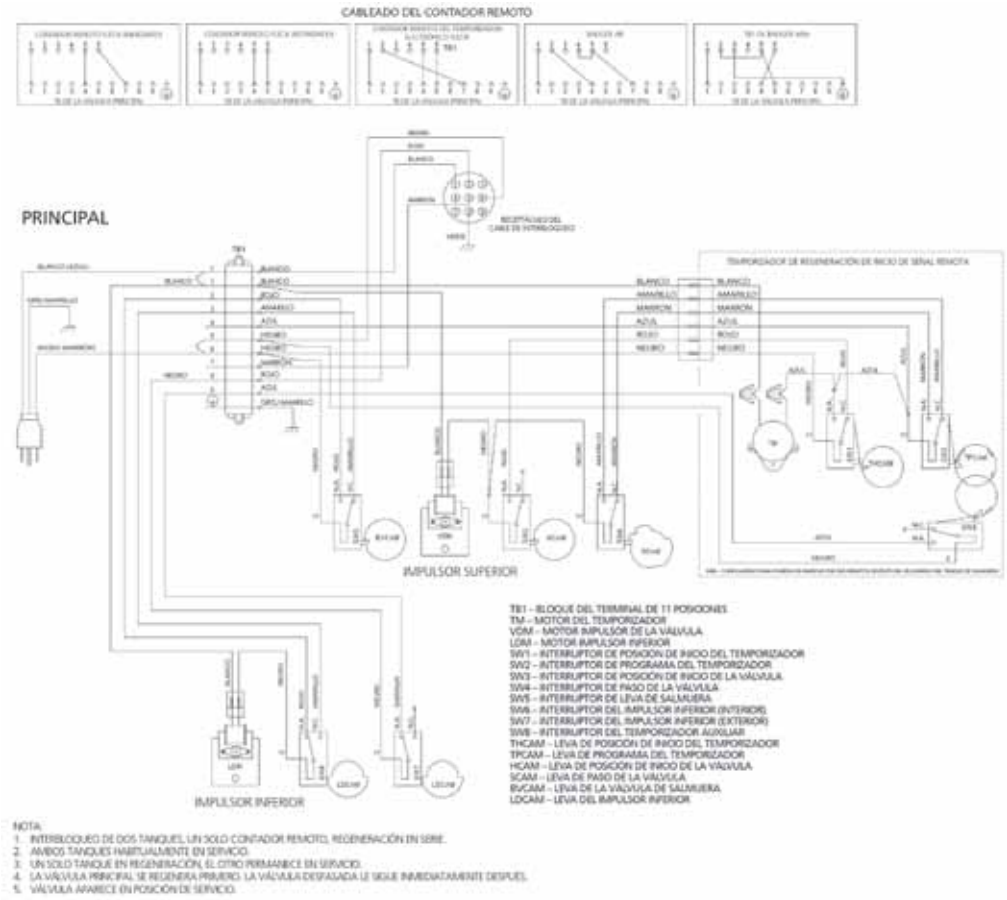

18686-01 Rev E

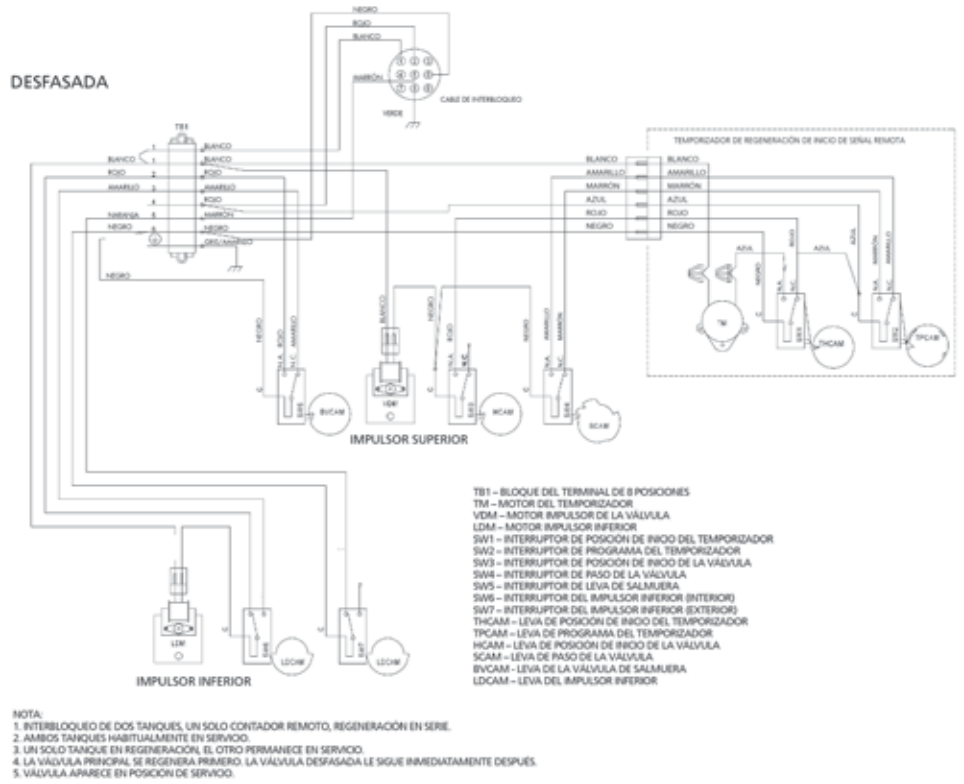

18686-02 Rev E

CABLEADO DEL SISTEMA N.° 7

Cableado de la válvula de regeneración alternante

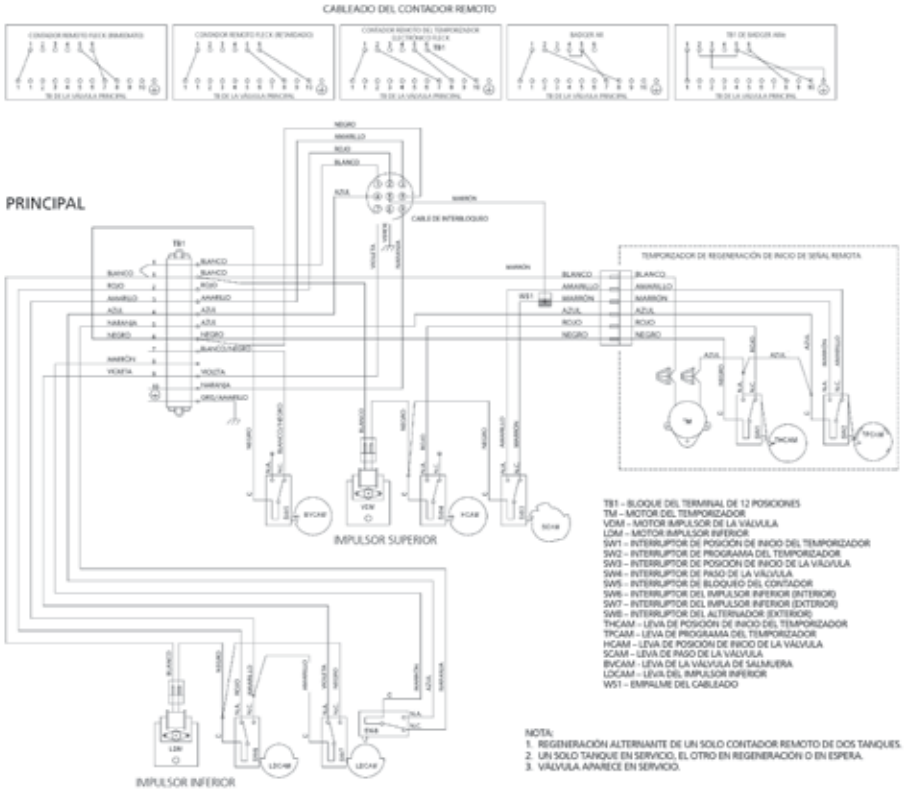

18687-01 Rev E

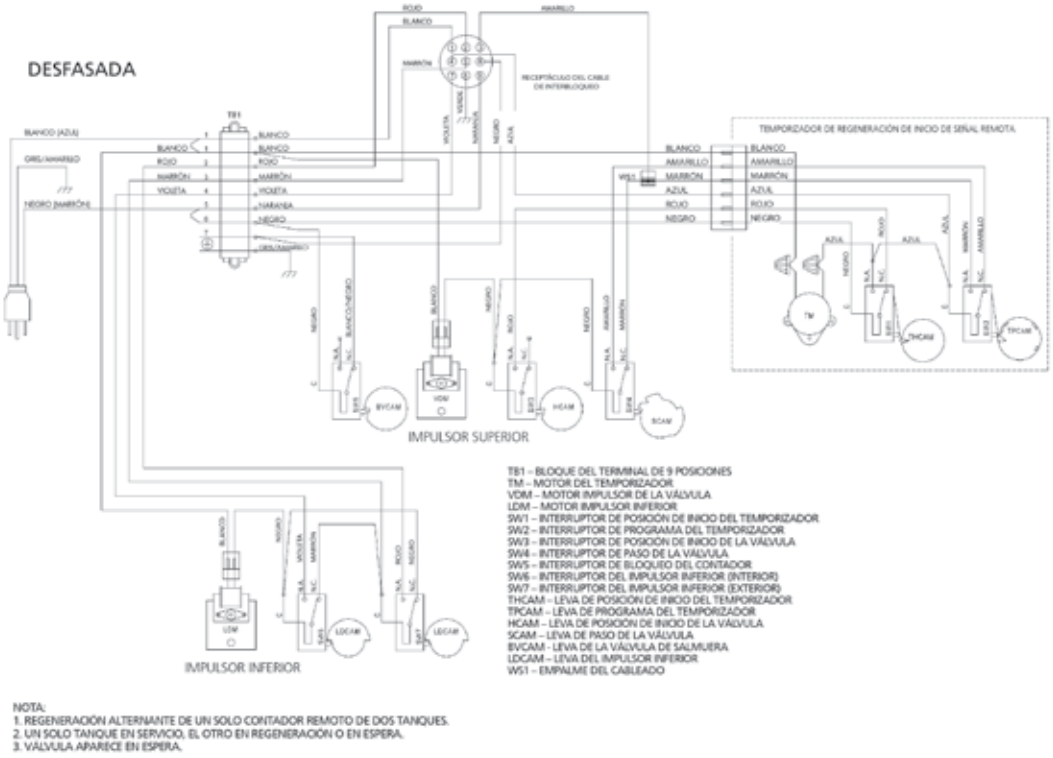

18687-02 Rev E

CABLEADO DEL SISTEMA N.° 7

continuación

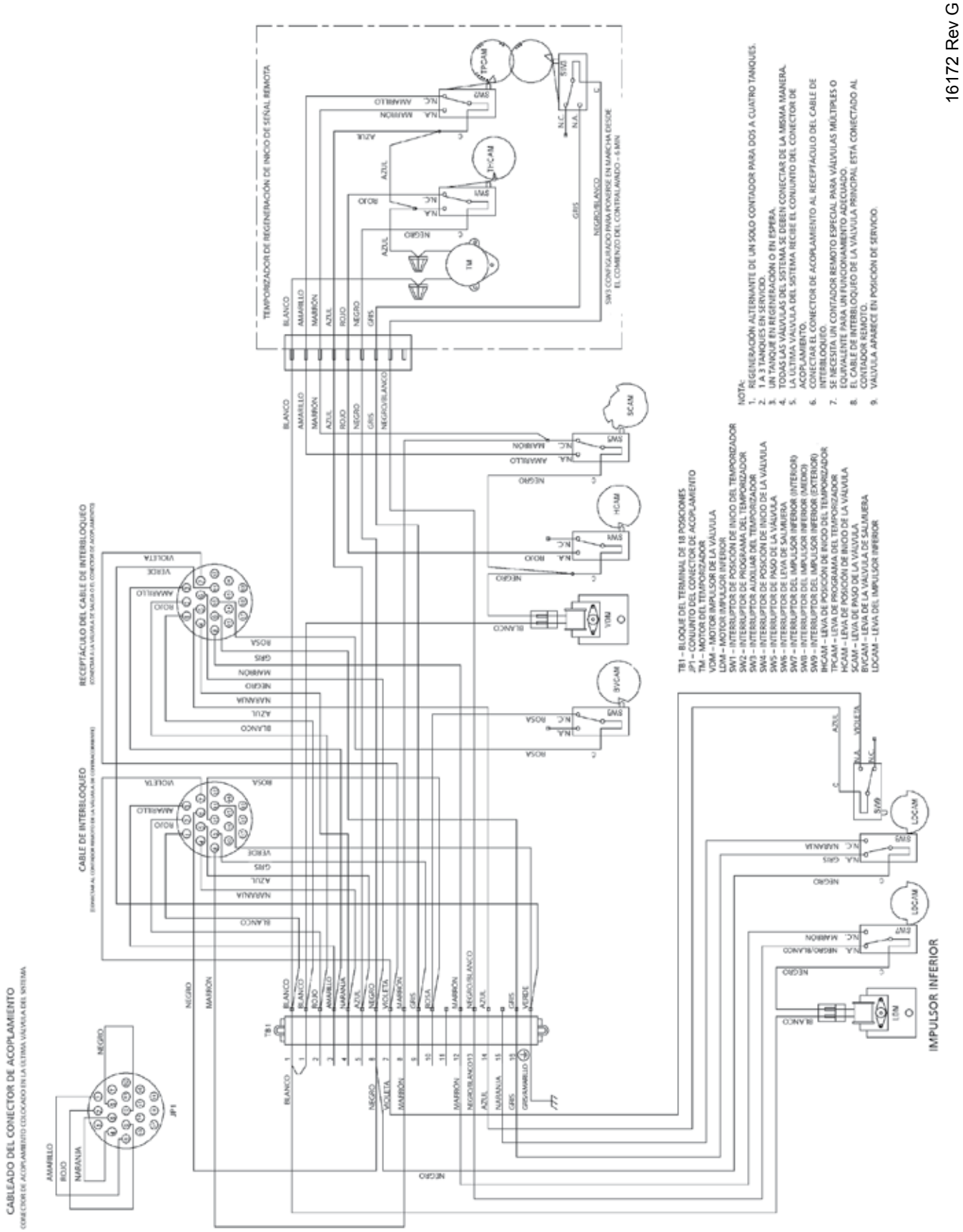

TABLA DE TOBERA Y GARGANTA DE LOS SISTEMAS 1600/1700

Sistema de succión 1600

Estándar

Tamaño	Color	Tobera	Garganta
#0	Rojo	10913-0	10914-0
#1	Blanco	10913-1	10914-1
#2	Azul	10913-2	10914-2
#3	Amarillo	10913-3	10914-3
#4	Verde	10913-4	10914-4

PVC

Tamaño	Color	Tobera	Garganta
#0	Gris	12973-0	12974-0
#1	Gris	12973-1	12974-1
#2	Gris	12973-2	12974-2
#3	Gris	12973-3	12974-3
#4	Gris	12973-4	12974-4

Acero inoxidable

Tamaño	Color	Tobera	Garganta
#0	Plateado	10225-0	10226-0
#1	Plateado	10225-1	10226-1
#2	Plateado	10225-2	10226-2
#3	Plateado	10225-3	10226-3
#4	Plateado	10225-4	10226-4

Sistema de succión 1700

Estándar

Tamaño	Color	Tobera	Garganta
#3	Amarillo	14801-03C	14802-03C
#4	Verde	14801-04C	14802-04C
#5	Blanco	14801-05C	14802-05C
#6	Rojo	14801-06C	14802-06C

CONJUNTOS DE SERVICIO

Adaptadores:

61525.....Kit del adaptador de agua blanda, 2900s
61415.....Conjunto del adaptador, montaje lateral, 2850/2900/2930
61415NP.....Conjunto del adaptador, montaje lateral, NP 2850/2900/2930
61415-20 .....Conjunto del adaptador, montaje lateral, BSP/MTC 2850/2900/2930
61415-20NP .....Conjunto del adaptador, montaje lateral, BSP/NP 2850/2900/2930

Asistencia para ventas y mantenimiento:

40738 .....Literatura, Hoja de especificaciones 2900
41689.....Literatura, Manual de servicio 2900s
40717.....Literatura, Conjunto de catálogos, residencial/comercial de PWT

Conjuntos de inyector (completos):

60480-XX.....1600/1650 - 3/8” salmuera (especificar tamaño del inyector)

Conjuntos de leva:

60160-00 .....Conjunto de leva de impulsión, enjuague rápido, blanco
60160-20 .....Conjunto de leva de impulsión, estándar
60160-22 .....Conjunto de leva de impulsión, eslabón, ambiental, 2900, impulsor inferior
60160-30* .....Conjunto de leva de impulsión, contra-corriente
60160-31* .....Conjunto de la leva de impulsión, contra-corriente, variable

Conjuntos de operador de válvula de servicio:

60150.....Conjunto SVO, 1600, estilo anterior
60150-01 .....Conjunto SVO, 1600, estilo nuevo

Conjuntos de pistones:

60103.....Conjunto de pistón, 2900/2930, para agua dura inferior
60103-01 .....Conjunto de pistón, 2900/2930, para agua dura, agua dura, inferior
60104.....Conjunto de pistón, 2900/2930, pistón no para agua dura inferior, 2900s, regeneración de agua blanda
60104-01 .....Conjunto de pistón, 2900/2930, pistón no para agua dura, agua dura inferior, 2900s, regeneración de agua blanda
61540.....Conjunto de pistón, 2900s, co-corriente superior
61540-01 .....Conjunto de pistón, 2900s, co-corriente superior, agua dura
61545* .....Conjunto de pistón, 2900s, contra-corriente superior
61545-01* .....Conjunto de pistón, 2900s, contra-corriente superior, agua dura
61550.....Conjunto de pistón, 2900s, para agua dura inferior
61550-03 .....Conjunto de pistón, 2900s, para agua dura inferior, agua dura
61555.....Conjunto de pistón, 2900s, pistón no para agua dura inferior
61555-03 .....Conjunto de pistón, 2900s, pistón no para agua dura inferior, agua dura

Conjuntos de rueda de programa:

60405-20 .....Rueda de programa, c/ 3/4” etiqueta ext. de 1 1/2”, estándar, configurado en 100
60405-50 .....Rueda de programa, c/ etiqueta estándar de 2”, configurado en 21
60405-60 .....Rueda de programa, c/ etiqueta ext. de 2”
60405-70 .....Rueda de programa, c/ etiqueta ext. de 1 1/2”

Conjuntos de rueda de programación:

14860.....Conjunto de la rueda de programación, 7 días
14381.....Conjunto de la rueda de programación, 12 días

*Sólo contra-corriente

Conjuntos de rueda dentada de 24 horas:

19205.....Conjunto de rueda dentada, 24 horas, plateado, 5600, 12 AM
60519-02 .....Conjunto de rueda dentada, 3200, 24 horas, 2 veces por día, c/ etiqueta plateada
60519-03 .....Conjunto de rueda dentada, 3200, 24 horas, 3 veces por día, c/ etiqueta plateada
60519-04 .....Conjunto de rueda dentada, 3200, 24 horas, 4 veces por día, c/ etiqueta plateada
60519-06 .....Conjunto de rueda dentada, 3200, 24 horas (12:00), 6 veces por día, c/ etiqueta plateada

Contadores:

60393.....Conjunto de contador, 2900, 2”, estándar
60394.....Conjunto de contador, 2900, 2”, ext.
60616.....Conjunto de contador, electrónico, 2”
60620.....Conjunto de contador, 2”, plástico, estándar
60621.....Conjunto de contador, 2”, plástico, ext.
60625.....Conjunto de contador, 2”, plástico, electrónico
61439.....Manga del contador c/ junta tórica, maquinada

Controlador de flujo de la línea de succión (BLFC, Brine Line Flow Controls):

60020-25 .....Controlador de flujo de la línea de succión, 0.25 gpm, 1600
60020-50 .....Controlador de flujo de la línea de succión, 0.50 gpm, 1600
60020-100 .....Controlador de flujo de la línea de succión, 1.0 gpm, 1600
60011-090.....Válvula de salmuera, 1650, vástago corto
60010-25 .....Controlador de flujo de la línea de succión, 1650, 0.25 gpm, plástico
60010-50 .....Controlador de flujo de la línea de succión, 1650, 0.50 gpm, plástico
60010-100 .....Controlador de flujo de la línea de succión, 1650, 1.0 gpm, plástico

CONJUNTOS DE SERVICIO
continuación

Controles de flujo de la línea de desagüe (DLFC, Drain Line Flow Controls):

60366-XX.....1” FNPT x ¾” FNPT (especificar flujo de control 0.6 a 7.0)
60701-XX.....1” FNPT x 1” FNPT (especificar flujo de control 8.0 a 25.0)
60702-XX.....1” FNPT x 1” MNPT (especificar flujo de control 8.0 a 25.0)
60708-XX.....1” FNPT x ¾” FNPT (especificar flujo de control 8.0 a 25.0)
60721-XX.....1” FNPT x 1” FNPT (especificar flujo de control 0.6 a 7.0)

Cubiertas:

60217-02 .....Cubierta ambiental inferior, negra
60219-02 .....Cubierta ambiental, negra
60232-XX.....Diseñador de 2 piezas
60232-110.....Cubierta, diseñador, negro de 1 pieza
14800-02 .....Cubierta, polvo, inferior, 2900, negro

Equipo de servicio:

11098.....Conjunto de herramientas de relleno, completo
12682.....Conjunto de herramientas de tracción, 2900/3150
12683.....Conjunto de herramientas de relleno, 2900/3150
13061.....Conjunto de tracción, disco de compuerta
16174.....Silicona, 2 oz, tubo
60460.....Kit de controlador de contador, estándar
60461.....Kit de controlador de contador, ext.
16586-8 .....Silicona, Dow n.° 7, 8 lb

Kits de sello y espaciador:

61530.....Kit de sello y espaciador, 2900s superior
61530-01 .....Kit de sello y espaciador, 2900s, agua dura superior
60128.....Kit de sello y espaciador, 2900/2930 inferior
60128-01 .....Kit de sello y espaciador, 2900/2930, agua dura inferior

Microinterruptor auxiliar:

60320-02 .....Kit de interruptor, 3200/9000, temporizador auxiliar
60320-11.....Conjunto de interruptor, 2900, impulsor inferior (para agregar un segundo interruptor)
60320-08 .....Conjunto de interruptor, 2900, aux. de impulsor inferior (para agregar un tercer interruptor)

Respiraderos:

60002-34 .....Respiradero, n.° 500, 34” de largo
60003-34..... Respiradero, n.° 500, agua dura, 34”, tubo
60009-01 .....Respiradero, n.° 900, comercial, agua dura menos los accesorios

Válvulas de salmuera de seguridad:

60014.....Conjunto de la válvula de salmuera de seguridad, 2310
60038.....Válvula de salmuera de seguridad, 2350
60027-FFA.....Cuerpo de la válvula de salmuera de seguridad, 2300, accesorio en dirección al brazo
60027-FFS.....Cuerpo de la válvula de salmuera de seguridad, accesorio en dirección al montante
60026-30SAN.....Conjunto del flotador, 400A/2350, 30”, agua dura
60028-30 .....Conjunto del flotador, 2300, 30”, blanco
60028-30 .....Conjunto del flotador, 2300, 30”, azul/blanco
60068-30 .....Conjunto del flotador, 2310, c/ varilla de 30”

Válvulas de salmuera:

60011.....Válvula de salmuera, 1650, menos BLFC
60029.....Válvula de salmuera, 1600, vástago de bronce corto, juntas tóricas estándar
60029HW.....Válvula de salmuera, 1600, vástago corto, agua caliente
60034-XX.....Conjunto de la válvula de salmuera del Modelo 1700 (especificar el control de flujo 1.0 a 5.0)
60604-XX.....Conjunto de la válvula de salmuera del Modelo 1710 (especificar el control de flujo 1.0 a 5.0)

© 2010 Pentair Residential Filtration, LLC